MOD : TOP7-R2

Production code : TOP 7/E_

10/2026

FRANÇAIS

AVERTISSEMENTS

- Vitrine avec fiche incorporée (Max 16 A) qui doit être branchée à une installation éléctrique conforme aux normes exécutée ou vérifiée par Personnel Technique Qualifié.
- Enlever la fiche de la prise de courant avant d'effectuer opérations de nettoyage ou d'entretient.
- Les réparations et la substitution éventuelle des lampes doivent être effectuées par Personnel Technique Qualifié.
- S'assurer que les enfants ne jouent pas avec la vitrine.
- Ne toucher pas la vitrine en marche nu-pieds ou les mains mouillés.
- Cette vitrine a été projectée uniquement pour la conservation, l'exposition et la vente des crème glacées travaillée dans récipients propres: le contructeur décline toute responsabilité dérivante d'un usage impropre (es. refroidir les boissons dans des récipients bouchés, surgeler aliments, etc.).
- La vitrine contient huile, gaz caloporteur, écume polyuréthanique, parties en plastique et parties métalliques. La démolition de la vitrine et la récupération des matériaux composants doit se passer en respectant les normes en vigeur en cette matière.
- Ne pas mouller l'appareil par de jet d'eau ou d'autres liquides: on risque d'endomager l'installation electrique.
- L'appareil ne doit pas être emplojé exposé à la pluie.
- L'appareil n'est pas propre pour installation dans un cadre avec danger de incendie ou de explosion ou exposé a des radiations.

MANUTENTION ET TRANSPORT

- La vitrine emballée dispose d'une palette en bois apte au soulèvement avec chariots à fourches ou transpallet.
- La vitrine est munie de roues petites omnidirectionnelles.

INSTALLATION

- Enlever l'emballage de la vitrine.
- Les éléments de l'emballage (sachets en plastique, clous, vis, polystirène, etc) ne doivent pas être laissés à la portée des enfants parce qu'ils sont potentiels source de danger.
- Enlever la palette en bois en enlevant les 2 vis qui la fixent à la vitrine (Figure 7).
- Nettoyer la vitrine (intérieure/extérieure) avec une soluction d'eau tiède et savon neutre en utilizant une éponge non abrasive et essuyer par un chiffon moelleux.
- S'assurer que:
  - la prise électrique soit conforme à la fiche, avec coefficient ligne terre, protegee par un interrupteur différentiel et avec une portée appropriée. (16 A)
  - le voltage et la fréquence du courant électrique soient conformes aux données indiquées sur la "Plaque" d'identification de la vitrine (Figure 10).

La mise à la terre de la vitrine est obligatoire aux termes de la loi.
Le constructeur décline toute responsabilité pour la non-observance de cette disposition.

- La vitrine doit être positionnée horizontalement, loin de sources de chaleur (colorifères, poêles, soleil) afin d'obtenir les performances dues (Figure 6)
- Si la vitrine est munie de cuve lave cuiller (OPTION), il faut procéder à l'assemblage comme illustré à la Figure 8. Le support doit être vissé au mur postérieur dans les propres 4 trous, après avoir enlevée les petits bouchons.

- L'embout d'entrée (IN 3/8'' gaz) doit être muni de robinet et relié à l'installation de l'eau potable. Régler le flux à 1 litre/heure d'eau à peu près.
- L'embout de décharge (OUT 1/2'' gaz) doit être relié au décharge de l'eau potable du local.
- Vérifier que les grilles d'aération, à la base de la vitrine, ne soient pas obstruées par corps étrangers.
- Laisser une distance minime de 10 cm des murs.
- Vérifier que la poignée du thermostat C soit positionnée sur le STOP (Figures 2-3-4)
- Enfoncer la fiche (après avoir vérifié l'intégrité du cable) et attendre que la vitrine arrive à la température d'exercice avant d'introduire le produit.
- La vitrine doit être enclenchée à une prise de courant propre (non par un prolongateur ou prises multiples). Le cable d'alimentation doit être positionné dans une position protegée (non zones de passage - Figure 6).
- Cloche démontée: si la vitrine a été livrée avec l'équipement verres démonté, il faut procéder à l'assemblage des composantes en respectant la suite des opérations illustrée à la Figure 11 (Figure 15 pour modeles J/Extra).

EMPLOI

- La crème glacée doit être introduite dans la vitrine à la température qu'on veut la conserver: la vitrine n'est pas apte à reduir la témperature de la crème glacée.
- Cette vitrine est apte à la conservation de la crème glacée travaillée en conditions ambiante indiquées sur la Plaque d'identification (Figure 10).
- Pour un correct fonctionnement et pour un'epargne d'électricité, le couvercle escamotable et la porte logement réserve doivent être fermés immediatement après l'usage.
- La température à l'intérieure de la cuve doit être réglée en agissant sur la poignée du thermostat C (Figure 2-3-4; en tournant dans le sens des aiguilles d'une montre la température diminue).
- N'utiliser pas la vitrine pour refroidir aliments ou boissons (ex. thé, sirops, fruit, liqueurs, etc) parce qu'ils compomettent le maintien régulier de la crème glacée.

COMMANDES: (Figure 2)

C = Thermostat réglage température cuve exposition
T = Thermometre indicateur température cuve exposition
L = Interrupteur fonctionnement groupe réfrigération cuve exposition
I = Interrupteur lumière cuve exposition
S = Commande dégivrage manuel (Presser le bouton pour 5 secondes)

Avec commandes electronique (Figure 3)
SI = Indicateur dégivrage en marche
M = Indicateur motocompresseur en marche
SET +/- = Boutons de programmation température intérieure
* En appuyant les boutons SET et + la température programmée augmente
* En appuyant les boutons SET et - la température programmée diminue

TANGO 12 (Figure 4)
C = Thermostat réglage température cuve exposition
T = Thermometre indicateur température cuve exposition
L = Interrupteur fonctionnement groupe réfrigération cuve exposition
I = Interrupteur lumiere cuve exposition
S = Commande dégivrage manuel (Presser le bouton pour 5 secondes)
C1 = Thermostat réglage température logement réserve
T1 = Thermometre indicateur température logement réserve
L1 = Interrupteur fonctionnement groupe réfrigération logement réserve

CONTROLES ET ENTRETIEN

TOUS LES JOURS

- Vérifier la température d'exercice à l'intérieure de la cuve par le thermometre T (Fig. 2-3-4-)
- La vitrine est munie de système de dégivrage automatique: vérifier que l' évaporateur ailette E (Figure 7) ne soit pas obstruit par la glace.
- Vérifier la bonne aération des groupes frigoriques: les grilles logement moteur placées à la base de la vitrine ne doivent pas être obstruites (ex: boîtes, papier).

TOUS LES MOIS

- Nettoyer la vitrine (comme indiqué dans l'INSTALLATION) après avoir enlevé la fiche de la prise de courant et les récipients pour la crème glacée.
- La partie intérieure destinée à la conservation de la crème glacée doit être nettoyée soigneusement en évitant l'emploi de détergents ou produits pas compatibles avec les aliments.
- Pour faciliter le décharge de l'eau accumulée dans le logement réserve il faut enlever le bouchon D (Figure 7) ayant soin de le placer de nouveau à opération terminée.
- Vérifier que les condenseurs en tube cuivre et ailettes aluminium (visibles par la grille logement moteur) ne soient obstruits (ex: duvet, poussière).

Le nettoyage des condenseurs en tube cuivre et ailettes aluminium est importan. pour le bon fonctionnement de la vitrine et pour contenir les consommations d'énergie électrique: le nettoyage doit être effectué par Personnel Technique Qualifié qui procédera comme indiqué ci-dessous:

NETTOYAGE DU CONDENSEUR: (Figure 9)

1 Enlever la fiche de la prise de courant
2 Enlever les grilles de protection logement moteur
3 Nettoyer le condenseur par un pinceau, un jet d'air ou par un aspirateur afin d'éviter l'endommagement de la vitrine
4 Assembler de nouveau les grilles de protection avec les vis spéciales de fixage
5 Enfoncer la fiche dans la prise de courant

TOUS LES DEUX ANS

- Faire vérifier la vitrine par Personnel Technique Qualifié, qui établisse:
  - Le nettoyage des parties intérieures
  - L'intégrité et la conformité de l'installation électrique de la vitrine
  - Le bon fonctionnement de la vitrine (Rendement Thermique)
- Le remplacement éventuel du cable électrique d'alimentation doit être effectué par Personnel Technique Qualifié, en utilizant cable avec fiche indissoluble et section minime fils 3 x 1,5 mm^2.
- Le Schéma Installation Electrique est positionné, dans une poche approppriée, et il doit être conservé soigneusement avec le présent cahier et le certificat de garantie.
- Pour les modeles TOP/E, X et J le schéma électrique est positionné à l'intérieur du logement installation électrique.
- Si la vitrine présente des anomalies de fonctionnement, il est conseillable de contrôler:
  - Que la fiche soit perfectement enfoncée dans la prise et qu'il y ait l'énergie électrique.
  - Que la poignée du thermostat ne se trouve pas en position off ou au minimum.

Après cette vérifications, si l'anomalie est encore présente, il faut s'adresser au Centre d'Assistence.

Fig. 1 **Mod. TOP7-R2**

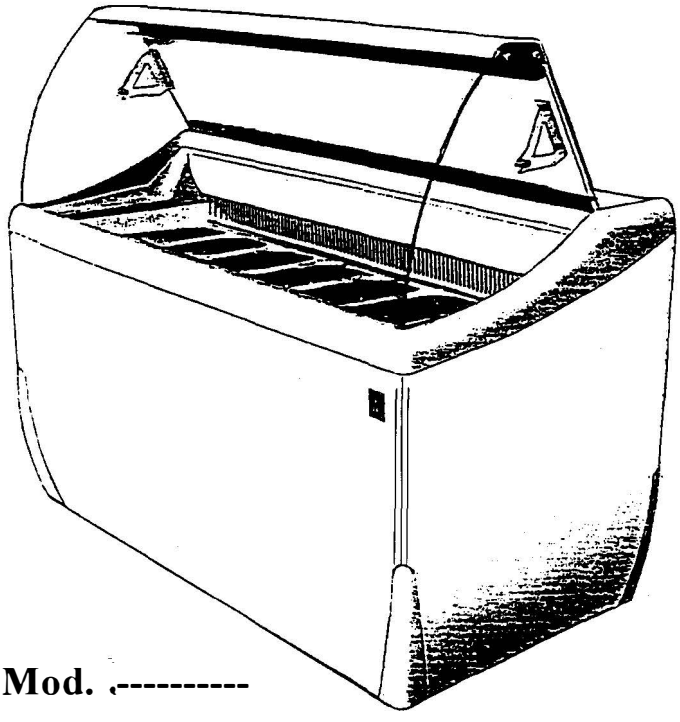

Mod. ----------

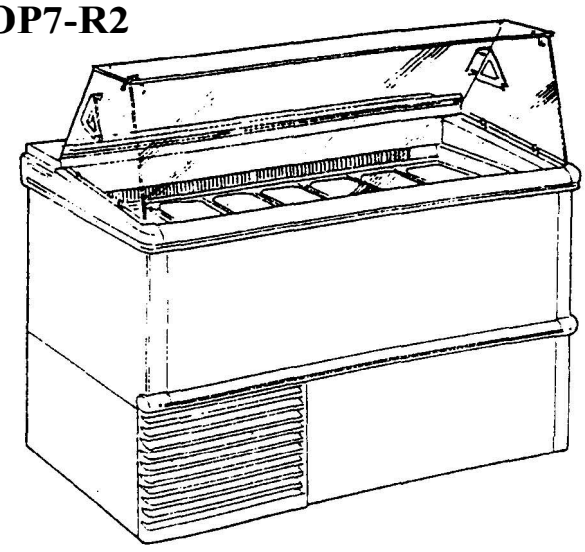

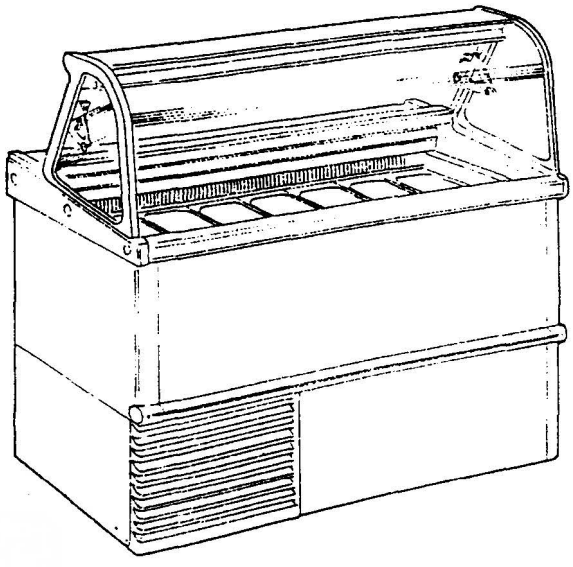

Mod. ----------

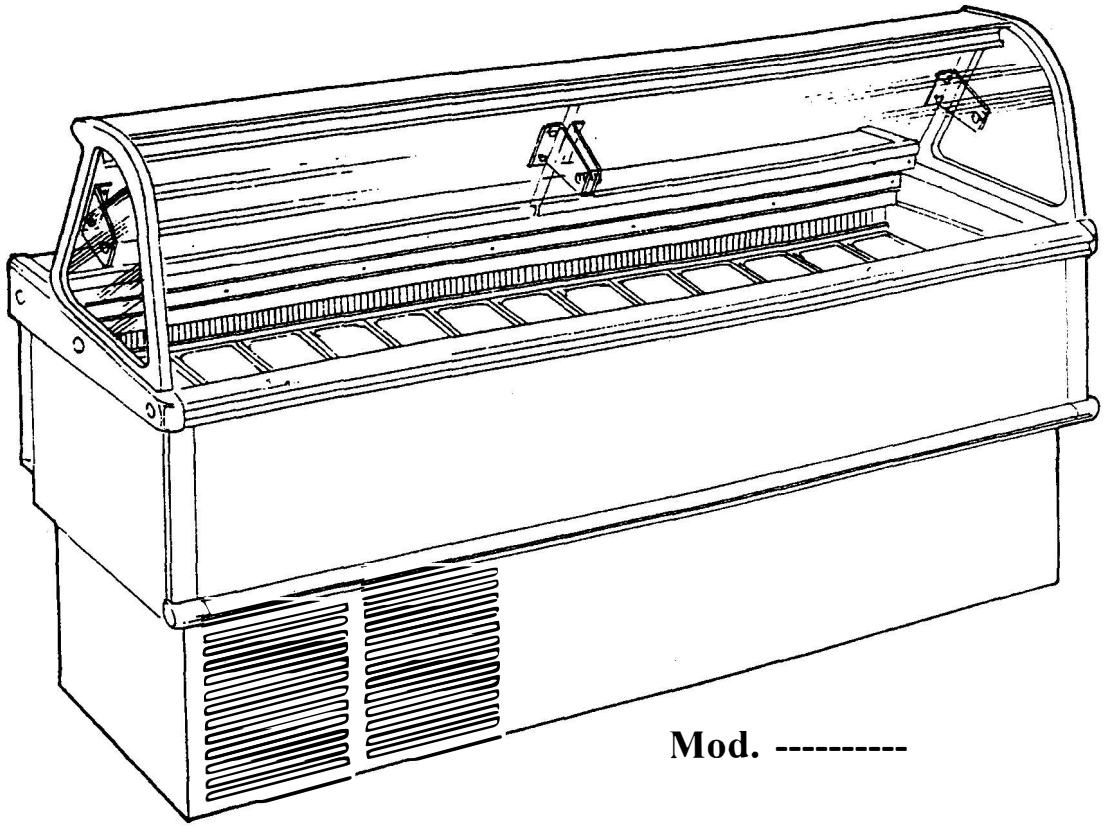

Mod. ----------

Fig. 2

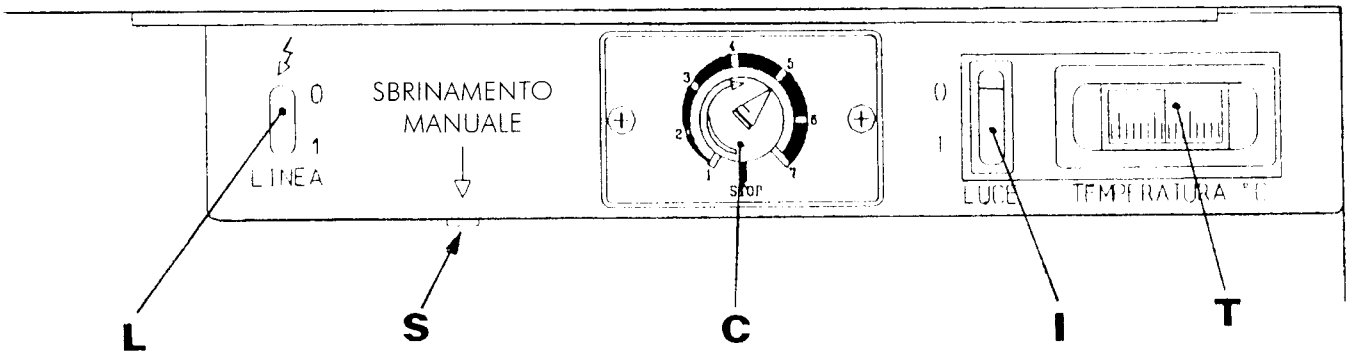

Fig. 3

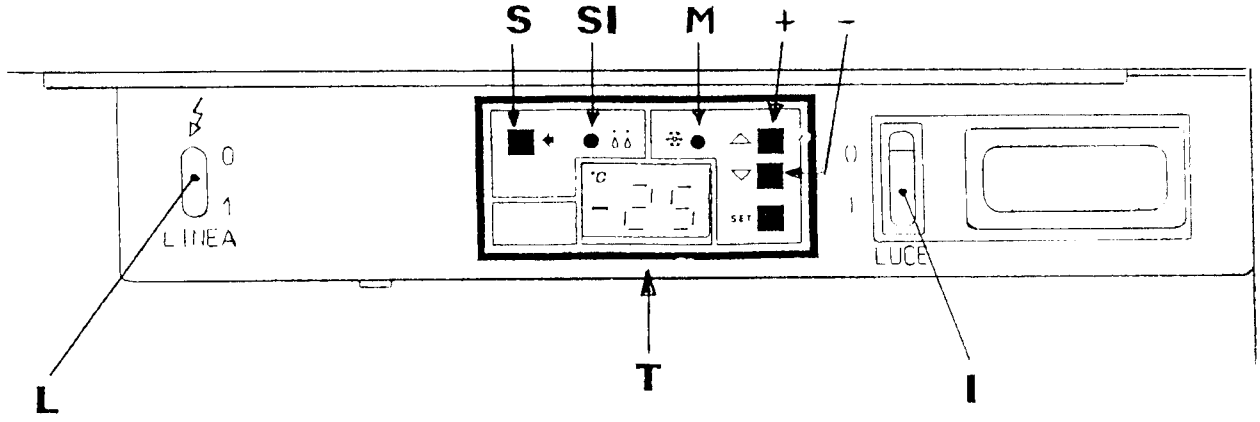

Fig. 4

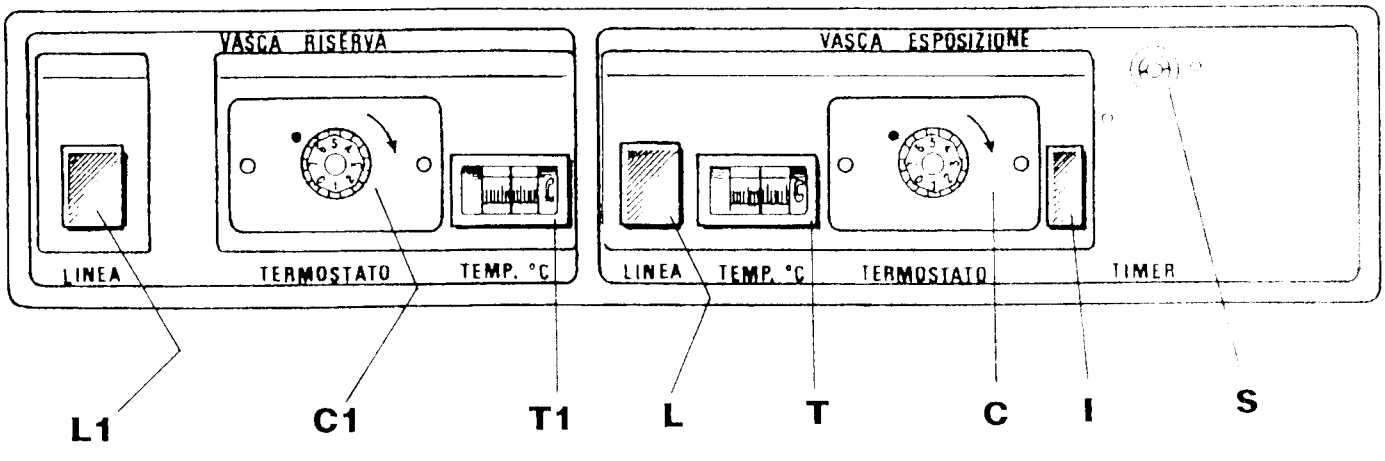

Fig. 5

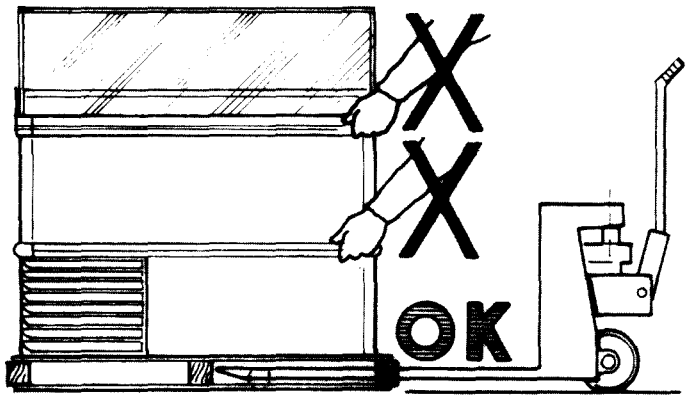

Fig. 6

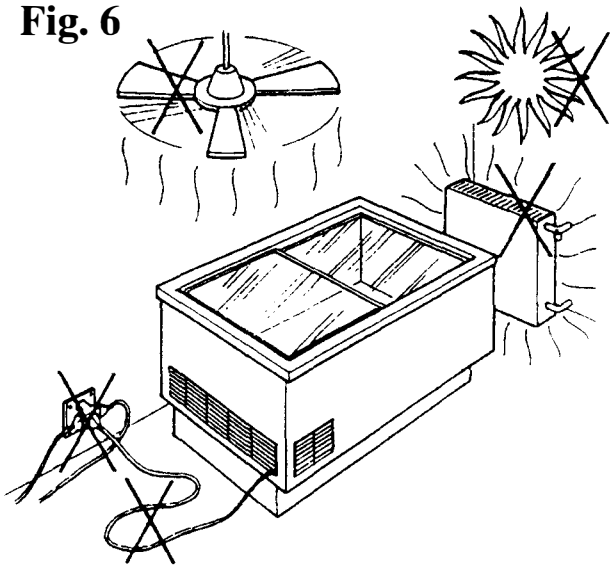

Fig. 7

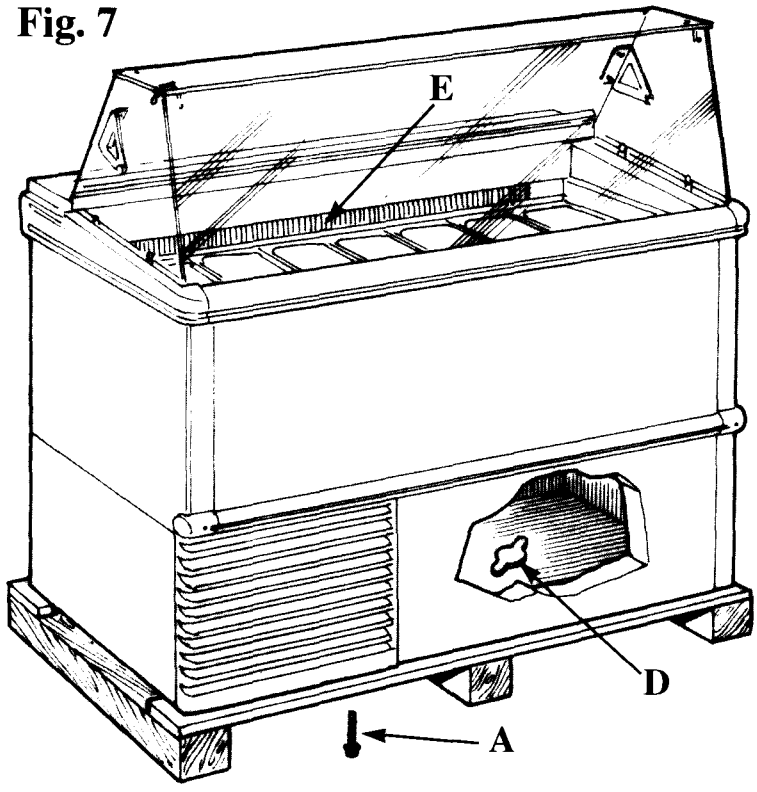

Fig. 8

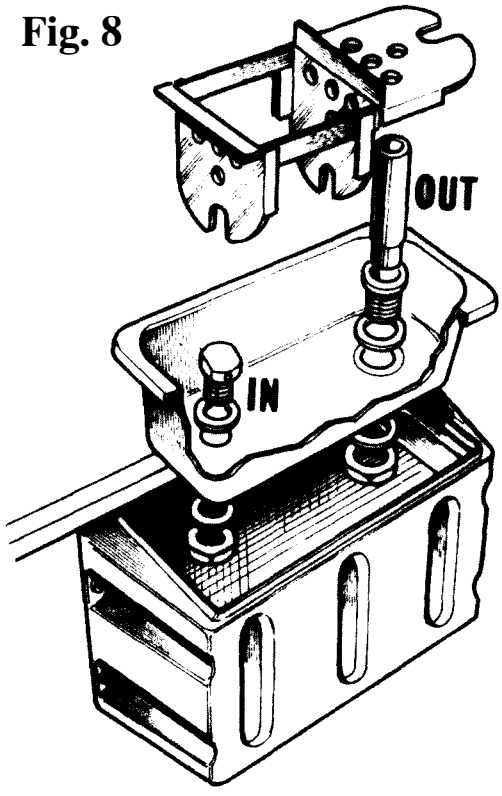

Fig. 9

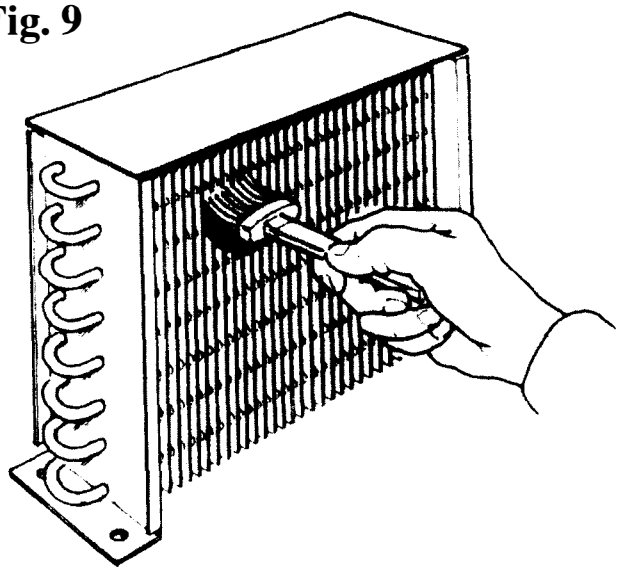

Fig. 10

Mod.	*Serial N.*	*Prod.*
TENSIONE / ALIMENTATION Volt	Hz	Fuse A
POT. NOMINALE / NOMINAL POWER		W
POT. SBRINAMENTO / DEFROST POWER		W
POT. LAMPADE / LIGHTS POWER		W
REFRIGERANT (Y)		Kg
REFRIGERANT (X)		Kg
CAPACITA' / CAPACITY		dm³
CLASSE CLIMATICA / CLASS		
TESTED 31 bar		Made in Italy