MOD : E7/BM4T-N

Production code : DIBME74T

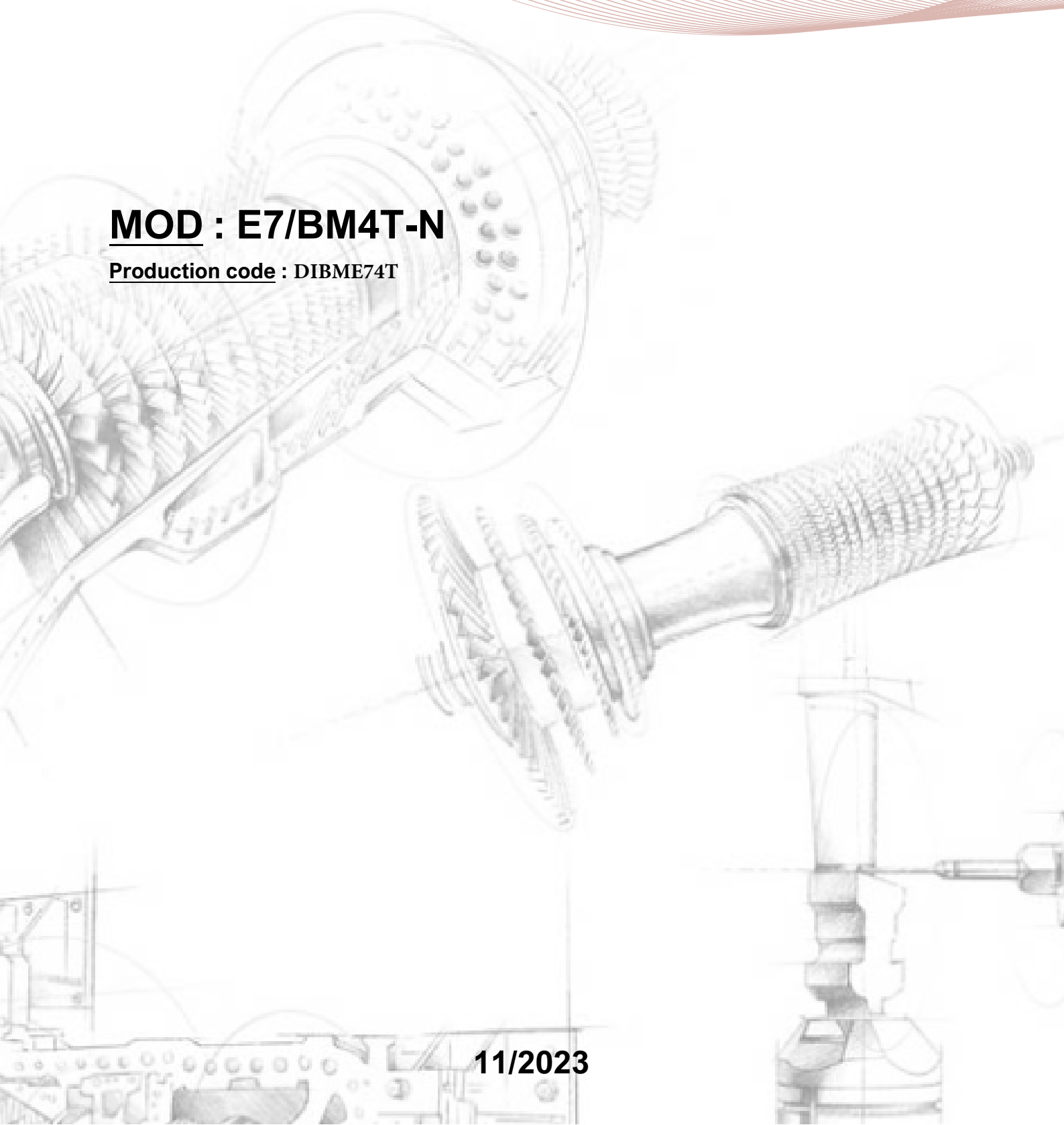

11/2023

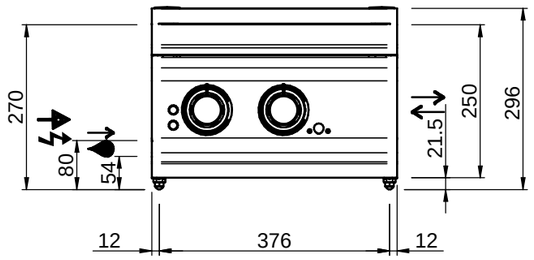



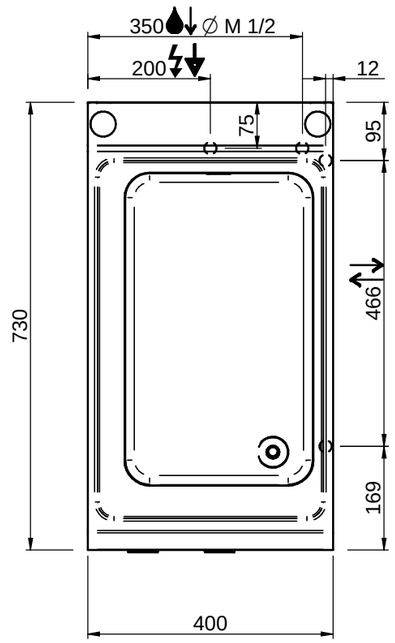

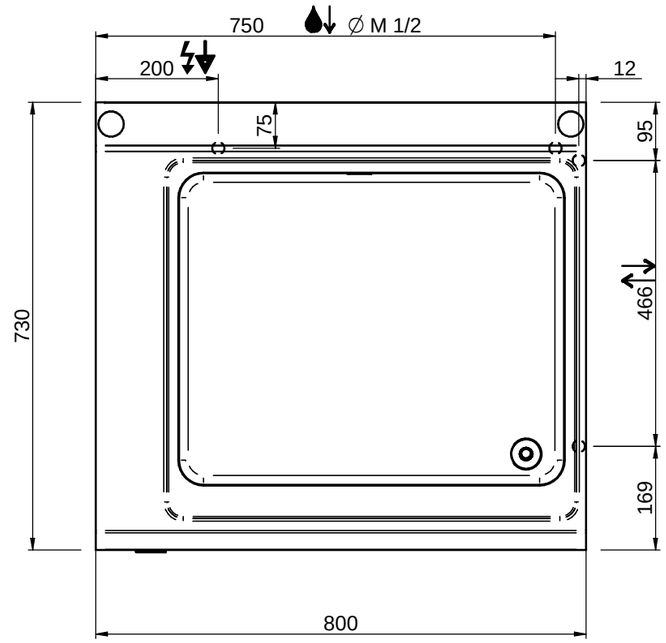

LEGENDA SIMBOLI / LEGEND

INGRESSO GAS / GAS INLET
(EN 10226-1) Ø M 1/2"

ALIMENTAZIONE ELETTRICA /
POWER SUPPLY

INGRESSO ACQUA /
WATER INLET Ø M 1/2"

SCARICO ACQUA / OLII
WATER / OILS DRAIN

ATTACCO EQUIPOTENZIALE /
EQUIPOTENTIAL

REGOLAZIONE PIEDINI /
FEET ADJUSTMENT (h 0/+50)
/ TOP VERSION (h 0/+5)