MOD : BRIOICE-R2

Production code : BRIO ICE 4 SK_

10/2026

FRANÇAIS

AVERTISSEMENTS

- Vitrine avec fiche incorporée (10 A) qui doit être branchée à une installation éléctrique conforme aux normes exécutée ou vérifiée par Personnel Technique Qualifié.
- Enlever la fiche de la prise de courant avant d'effectuer opérations de nettoyage ou d'entretient.
- Les réparations doivent être effectuées par Personnel Technique Qualifié, en enlevant la fiche de la prise de courant.
- S'assurer que les enfants ne jouent pas avec la vitrine.
- Ne toucher pas la vitrine en marche nu-pieds ou les mains mouilles.
- Ne laver pas la vitrine avec jets d'eau: on risque d'endomager l'installation electrique.
- Le contructeur décline toute responsabilité dérivante d'un usage impropre de la vitrine.
- La vitrine contient huile, gaz caloporteur, écume polyuréthanique, parties en plastique et parties métalliques. La démolition de la vitrine et la récupération des matériaux composants doit se passer en respectant les normes en vigeur en cet matière.
- L'appareil n'est pas propre pour installation dans un cadre avec danger de incendie ou de explosion ou exposé a des radiations.
- L'appareil ne doit pas être emplojé exposé à la pluie.

MANUTENTION ET TRANSPORT

- La vitrine emballée dispose d'une palette en bois apte au soulèvement avec chariots à fourches ou transpallet.

INSTALLATION

- Enlever l'emballage de la vitrine. Les éléments de l'emballage (sachets en plastique, clous, vis, polystirène, etc) ne doivent pas être laissés à la portée des enfants parce qu'ils sont potentiels sources de danger. Les matériaux de l'emballage doivent être éliminés en les selectionnant celon les dispositions en vigueur.
- Nettoyer la vitrine (intérieure/extérieure) avec une soluction d'eau tiède et savon neutre en utilisant une éponge non abrasive et essuyer par un chiffon moelleux.
- Placer les supports S et les clayettes a grille R (Fig. 3).
- S'assurer que:
  - la prise électrique soit conforme à la fiche, avec coefficient ligne terre, protegée par un interrupteur différentiel magnétothermique et avec une portée approppriée. (10 A)
  - le voltage et la fréquence du courant éléctrique soient conformes aux données indiquées sur la "Plaque" d'identification de la vitrine (Figure 4).

La mise à la terre de la vitrine est obligatoire aux termes de la loi.
Le constructeur décline toute responsabilité pour la non-observance de cette disposition.

- La vitrine doit être positionnée horizontalement, loin de sources de chaleur (colorifères, poêles, soleil) afin d'obtenir les performances dues.
- Vérifier que les grilles d'aération, à la base de la vitrine, ne soient pas obstruées par corps étrangers.
- Laisser une distance minime de 10 cm des murs.

- Enfoncer la fiche (apres avoir vérifié l'intégrité du cable) et attendre que la vitrine arrive à la temperature d'exercice avant d'introduire le produit.
- La vitrine doit être enclanchée à une prise de courant propre (non par un prolongateur ou prises multiples). Le cable d'alimentation doit être positionné dans une position protegée (non zones de passage - Figure 2).

USAGE

- Cette vitrine **n'est pas apte à surgéler des produits** mais à les maintenir surgelés (-18 °C) dans les conditions de vie indiquées sur la Plaque d'identification positionnée sur le côte de la vitrine (Figure 4).
- Les produits surgelés doivent avoir une température de conservation pas supérieure a -18 °C. Il est opportun de s'assurer qu'au moment de l'introduction dans la vitrine, le produit ait la température prevue de -18 °C ou inférieure.
- La disposition des produits à l'interieur de la vitrine ne doit jamais dépasser les indications de niveau max de charge à l'intérieure de la cuve (Lignes Rouges).
- Positionner périodiquement le produit afin d'éviter qu'il reste longtemps sur le fond de la cuve.

N'essayer pas d'enlever les formations de glace éventuelle avec objets métalliques pointus ou tranchants.

COMMANDES (Figure 1)

T = Thermostat réglage température intérieure
C = Thermomètre indicateur température intérieure cuve (Niveau MAX)
IC = Indicateur de position thermostat (chiffres plus hautes plus de froid cuve)

CONTROLES ET ENTRETIEN

TOUS LES JOURS

- Vérifier la température d'exercice à l'intérieure de la cuve par le thermométre C.

TOUS LES MOIS

- Nettoyer la vitrine (comme indiqué dans l'INSTALLATION) après avoir enlevé la fiche de la prise de courant.
- Vérifier que les condenseurs en tube cuivre et ailettes aluminium (visibles par la grille logement moteur) ne soient obstruits (ex: duvet, poussière).

Le nettoyage des condenseurs en tube cuivre et ailettes aluminium est important pour le bon fonctionnement de la vitrine et pour contenir les consommations d'énergie éléctrique: le nettoyage doit être effectué par Personnel Technique Qualifié qui procédera comme sous-indiqué:

NETTOYAGE DU CONDENSEUR: (Figure 3)

- Enlever la fiche de la prise de courant
- Enlever les grilles de protection logement moteur
- Nettoyer le condenseur par un pinceau, un jet d'air ou par un aspirateur afin d'éviter l'endommagement de la vitrine
- Assembler de nouveau les grilles de protection avec les vis spéciales de fixage
- Enfoncer la fiche dans la prise de courant

- La vitrine n'est pas munie de dégivrage automatique, elle doit être dégivrée quand la formation de givre recouvre totalement les parois intérieures.

DEGIVRAGE

1 Enlever la fiche de la prise de courant.
2 Mettre le produit dans une autre vitrine en marche.
3 Enlever le bouchon D (Fig. 3), et laisser fondre la glace.
4 Essuyer avec une èponge et un chiffon moulleux l'eau qui est restée a l'intérieur de la vitrine.
5 Placer de nouveau le bouchon D.
6 Enfoncer la fiche dans la prise de courant.
7 Attendre que la vitrine arrive à la température d'exercice avant d'introduire de nouveau le produit.

TOUS LES DEUX ANS

- Faire vérifier la vitrine par Personnel Technique Qualifié, qui établisse:
  - Le nettoyage des parties intérieures
  - L'intégrité de l'installation éléctrique de la vitrine
  - Le bon fonctionnement de la vitrine (Rendement Thermique)

Il est souhaitable de se faire délivrer une déclaration écrite sur les bonnes conditions de la vitrine.

- Le remplacement éventuel du cable électrique d'alimentation doit être effectué par Personnel Technique Qualifié, en utilisant cable avec section minime fils 3 x 1.5 mm^2.
- Le chemin éléctrique est positionné sur la côté de la vitrine.
- Si la vitrine présente des anomalies de fonctionnement, il est conseillable de contrôler:
  - Que la fiche soit perfectement enfoncée dans la prise et qu'il y ait l'énergie éléctrique.
  - Que la réglage du thermostat ne se trouve pas en position OFF ou au minimum.

Après cette vérifications, si l'anomalie est encore présente, il faut s'adresser au Centre d'Assistance.

BRIOICE-R2

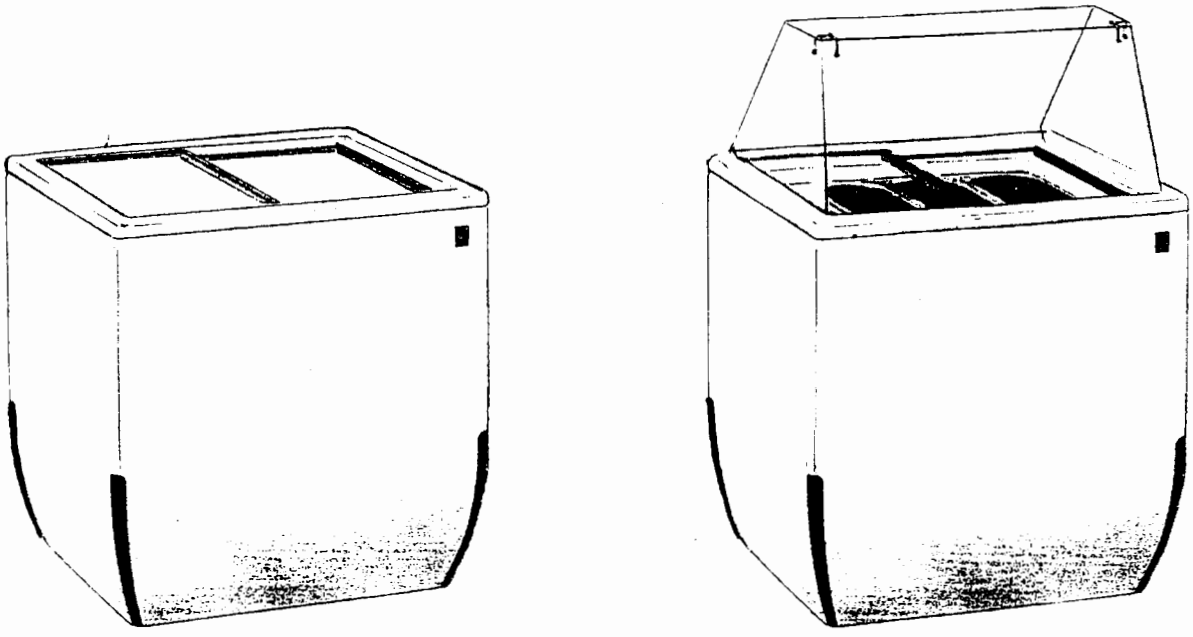

Fig. 1

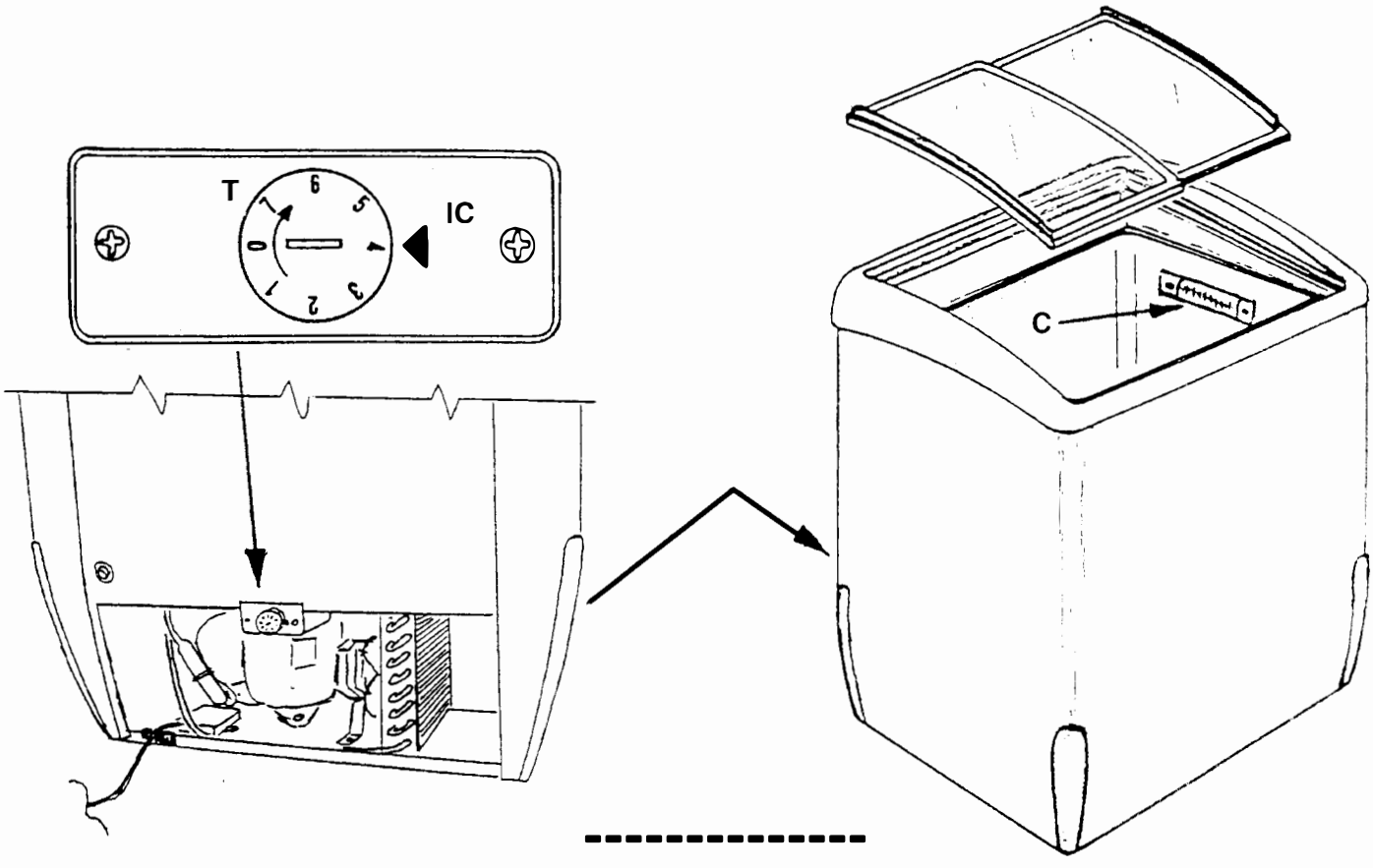

Fig. 2

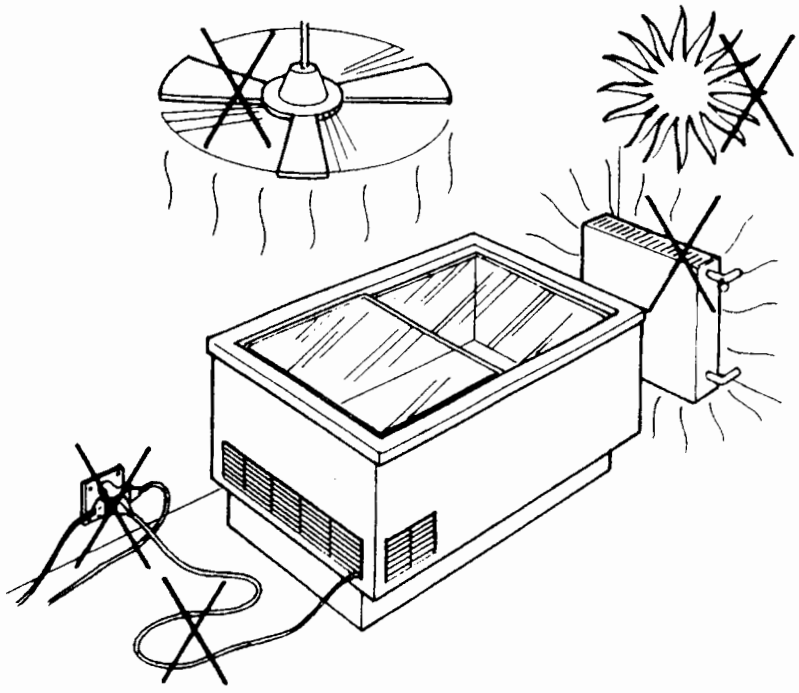

Fig. 3

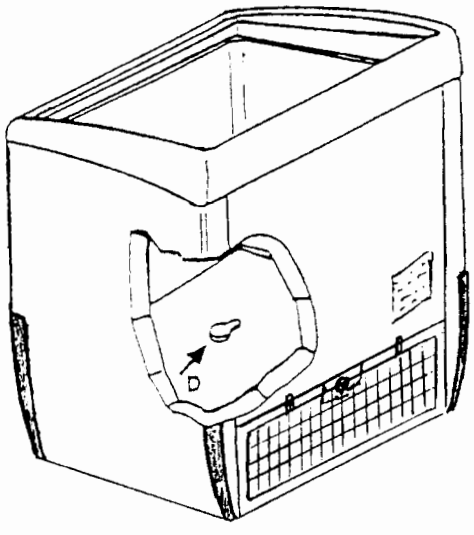

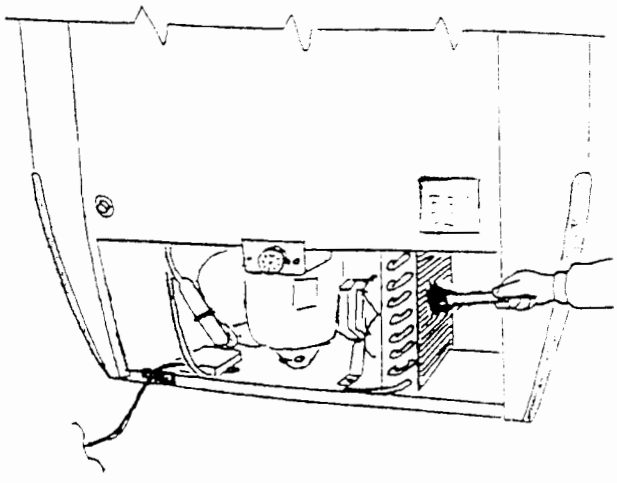

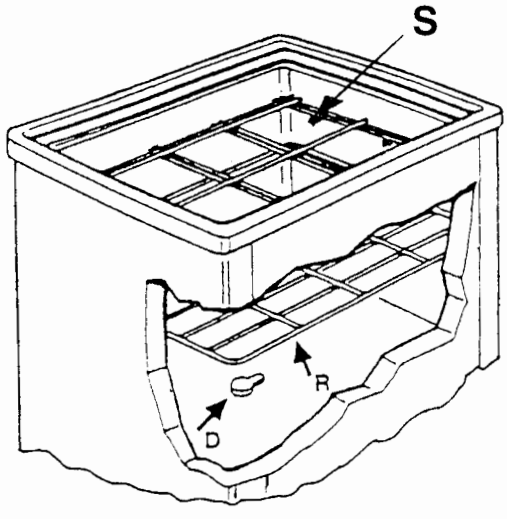

Fig. 4

Mod.	Serial N.	Prod.
TENSIONE / ALIMENTATION Volt	Hz	Fase
POT. NOMINALE / NOMINAL POWER		W
POT. SBRINAMENTO / DEFROST POWER		W
POT. LAMPADE / LIGHTS POWER		W
REFRIGERANT (Y)		
REFRIGERANT (X)		
CAPACITA' / CAPACITY		
CLASSE CLIMATICA / CLASS		
TESTED 31 bar		Made in Italy

SCHEMA MONTAGGIO CAMPANA
CANOPY ASSEMBLING

1	MORSETTO A TRE VIE 3 WAYS CLAMP
2	BOCCOLA IN P.V.C. P.V.C. BUSH
3	VITE 4 MA x 15 SCREW 4 MA x 15

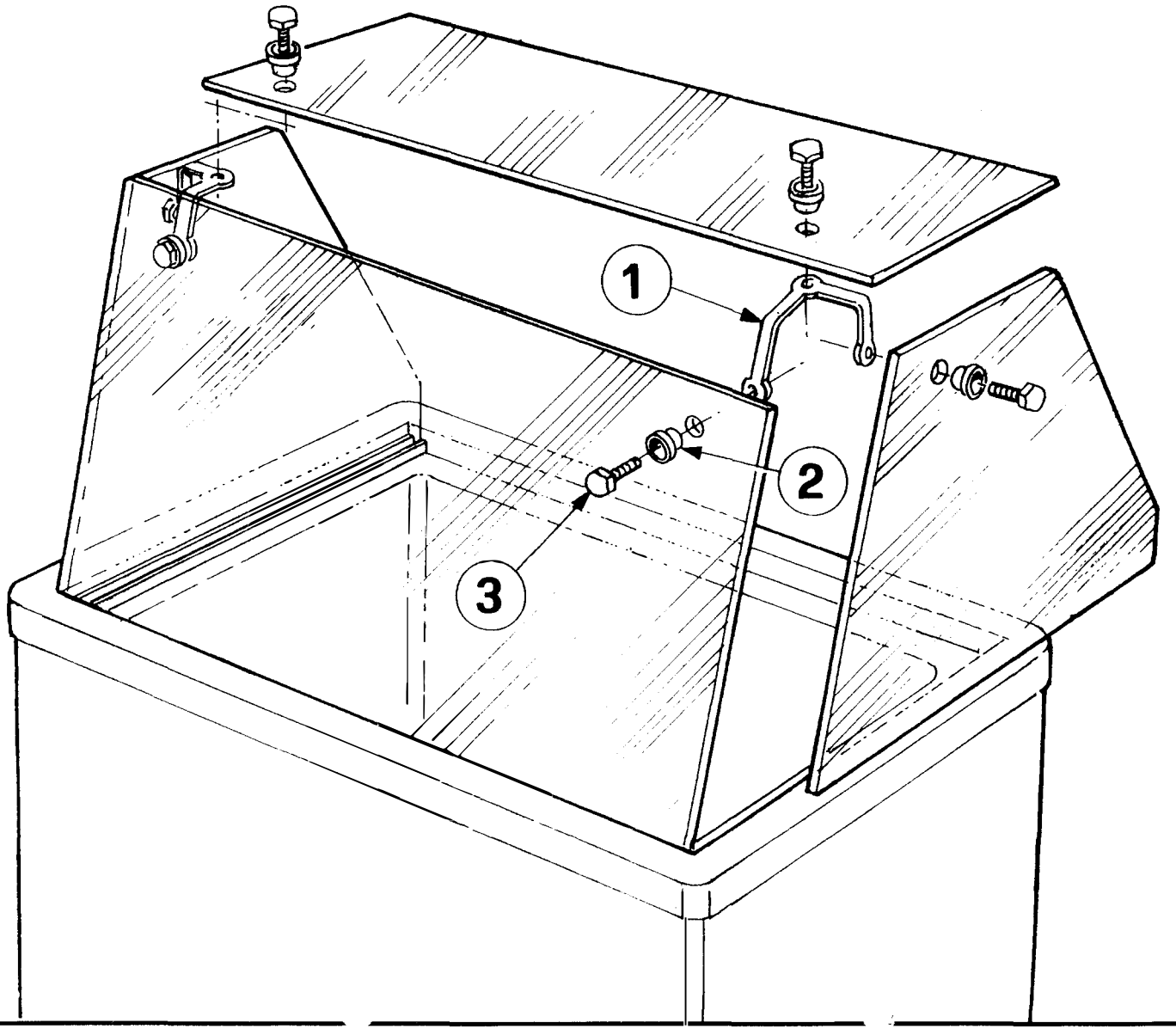

BRIOICE-R2