MOD : BIG-EXPO/LUX-R2

Production code : SLANT 510 ICE LUX_

10/2026

FRANÇAIS

Nous vous remercions d'avoir choisi un de nos produits. Vous avez certainement fait un bon investissement et nous sommes certains que notre appareil vous le prouvera. Il a été soigneusement étudié pour qu'il vous procure ses plus hautes performances, dans les meilleures conditions de sûreté et d'économie. Pendant sa fabrication, cet appareil a été soumis à plusieurs contrôles très sévères.

SUIVRE AVEC ATTENTION LES INSTRUCTIONS SUIVANTES AFIN D'EVITER DES RISQUES POUR L'UTILISATEUR, D'ENDOMMAGER L'APPAREIL OU DES COMPROMISSIONS DES PRESTATIONS.
NOTRE SOCIETE DECLINE TOUTE RESPONSABILITE DANS LE CAS OU LA FONCTIONNALITE ORIGINEL DE L'APPAREIL RESULTE ALTERE PAR DES MODIFICATIONS DE DIVERS TYPES (AJOUT OU ELIMINATION DE PARTI ELECTRIQUE OU MECANIQUE) OU PAR L'INOBSERVATION DES INSTRUCTIONS REPORTES DANS CE PRESENT MANUEL.

INSTALLATION ET AVERTISSEMENT



ATTENTION
LE SYMBOLE DE COTE SIGNIFIE QUE L'OPERATION EST A CHARGE D'UN TECHNICIEN AUTORISE OU PERSONNE EXPERTE :
Personne en possession de formation technique et de l'expérience nécessaire à la rendre consciente des risques auxquels elle s'expose dans l'exécution j'épelle et la mettre en grade d'adopter les mesures nécessaires à rendre minimum d'éventuels dommages à elle-même ou à d'autres personnes.

1. Enlever l'emballage de la vitrine;
2. Contrôler que l'appareil n'a pas été endommagé pendant le transport ;
3. Enlever la palette en bois et utiliser les bouchons pour fermer les trous de fixage des étriers sur la vitrine ;
4. Nettoyer la vitrine (intérieure/extérieure) comme spécifié dans manutention périodique ;
5. Ne pas mettre l'appareil à l'extérieur et ne pas l'exposer à la pluie : les conditions ambiantes externes pour le bon fonctionnement de l'appareil sont indiquées sur la plaque « DONNEES TECHNIQUES» positionnée sur l'appareil.
6. Mettre l'appareil sur une surface plane pour son bon fonctionnement il est indispensable de le mettre de niveau, pour cela, agir sur les pieds réglables.
7. Mettre l'appareil dans un milieu aéré, loin des points de chaleur (chauffage, gazinière) et ne pas l'exposer au rayon du soleil. Pour illuminer la zone de positionnement nous vous suggérons l'utilisation de lampe fluorescente ;
8. Laisser une distance de 10 cm du mur;
9. Ne rien poser sur le dessus de l'appareil, ex : containeurs, plantes, etc.… et laisser un espace libre d'au moins 50 cm au dessus de l'appareil ;
10. Pour les variantes munies de la fermeture avec serrure (optionnel): la clef ne doit pas être laissée dans la serrure, elle doit être, après l'emploi, remise dans un lieu inaccessible aux enfants.
11. Placer les crochets et les rayons (modèles positifs et négatifs ventilés) ;
12. Ne pas toucher l'appareil en état de fonctionnement avec les pieds nus ou les mains mouillées.
13. L'utilisation de cet appareil par des enfants ou des personnes ayant un handicap physique, sensoriel, mental ou de motricité, ou des personnes qui n'ont pas les connaissances et l'expérience nécessaires, pourrait conduire à des situations de danger. Les personnes responsables de leur sécurité doivent leur donner des instructions explicites ou contrôler l'utilisation de l'appareil;
14. Assurez-vous que les enfants ne jouent pas avec l'appareil.



ATTENTION
NE PAS MOUILLER LES PARTIES DU MEUBLE OU SONT PRESENTS DES COMPOSANTS ELECTRIQUES.
NE PAS FORCER LES PARTIES OU SONT PRESENTS DES COMPOSANTS DU CIRCUIT FRIGORIFIQUE.
L'APPAREIL NE DOIT PAS ETRE INSTALLE DANS DES LOCAUX PRESENTANT DES DANGERS D'INCENDIE, D'EXPLOSION OU SOUMIS A DES RADIATIONS.



BRANCHEMENT AU RÉSEAU ÉLECTRIQUE
Contrôler que la tension effective du circuit correspond à celle indiquée sur la plaque des données techniques. Ne rien poser au-dessus de l'appareil (exemples : plantes, récipient, etc. …) et laisser un espace libre d'au moins 50 cm au-dessus.
La ligne d'alimentation électrique auquel est branché l'appareil doit être protégée par un interrupteur différentiel à haute sensibilité (In = 16 A, Id = 30 mA) et reliée à la terre.

LA MISE A TERRE DE L'INSTALLATION EST UNE MESURE DE SECURITE ET DE PLUS ELLE EST OBLIGATOIRE PAR LA LOI. NOTRE SOCIETE A PREVU CETTE CONNEXION SUIVANT LES DISPOSITIONS EN VIGUEUR, ELLE DECLINE DONC TOUTE RESPONSABILITE POUR DES DOMMAGES EVENTUELLEMENT CAUSES A DES PERSONNES OU A DES OBJETS.

Pour la connexion, n'utiliser ni réductions, ni prises multiples ou rallonges et s'assurer que la portée électrique de l'installation électrique et les prises d'alimentation sont conformes aux normes en vigueur et adaptées à la puissance de l'appareil indiquée sur la plaque. En cas de doute, et pour la vérification périodique de la sécurité générale de l'installation et des utilisateurs, s'adresser à du personnel professionnel qualifié.

CONDITIONS DE L'ENVIRONNEMENT

Pour maintenir un climat ambiant du lieu d'installation entre les limites stables dans le – DONNEES TECHNIQUES, il peut être nécessaire d'installer un conditionnement d'air. Une telle implantation devrait pouvoir contrôler l'humidité relative car une humidité excessive nuit au bon fonctionnement de l'appareil.
L'appareil doit être installé loin de portes et de tout courant d'air (comme prises d'air de système de conditionnement, de ventilation ou de chauffage)

MISE EN SERVICE

La gondole emballée dispose d'une palette en bois apte au soulèvement avec chariots à fourches ou transpallet (Figure 1).
Les éléments de l'emballage (sachets en plastique, clous, vis, polystirène, etc) ne doivent pas être laissés à la portée des enfants parce qu'ils sont potentiels sources de danger.

MODELES 150 – 200 – 250
Enlever la vis A qui fixent la palette à la gondole (Figure 2).
Visser et régler les pieds B dans les supports appropriés (Figure 2).

Enlever les vis (1 pour chaque côté) qui fixent la palette en bois à la gondole (Figure 3)

Avant de brancher l'appareil à la prise du courant, le laisser reposer environ 1 heure. Dans le cas où lors du transport l'appareil aurait été mis à l'horizontal, il est nécessaire d'attendre au minimum 24 heures avant de le mettre en service.

Après le branchement laisser fonctionner l'appareil vide durant deux heures avec les lumières éteintes, après cela on peut procéder au remplissage des produits en faisant attention de ne pas les positionner au-delà de la grille, car au-delà de la partie avant de la grille la température ne serait pas suffisante pour une bonne conservation et au-delà de la partie arrière de la grille cela empêcherait la bonne circulation de l'air réfrigéré.

LES PRODUITS A L'INTERIEUR DE L'APPAREIL NE DOIVENT JAMAIS DEPASSER LE NIVEAU MAXIMUM DE CHARGEMENT DE LA CUVE (LIGNES ROUGES).

NE PAS STOCKER DES MEDICAMENTS OU DES PRODUITS PHARMACEUTIQUES OU SIMILAIRES.

NE PAS STOCKER DANS L'APPAREIL DES PRODUITS FUMES OU DES PRODUITS CONTENANT DU VINAIGRE OU DE PIMENTS, CAR ILS PEUVENT ENDOMMAGER LES PIECES DE CUIVRE DE L'EVAPORATEUR.

METTRE LE PRODUIT DANS L'APPAREIL DEJA A LA TEMPERATURE DE STOCKAGE;

LES PRODUITS CONGELES DOIVENT ETRE MIS DANS L'APPAREIL A UNE TEMPERATURE NON SUPERIEURE A -18 ° C, SAUF POUR DE COURTES PERIODES ADMISES A -15 ° C.

ACCESSOIRES

Utiliser exclusivement les accessoires fournis avec le meuble. Les éventuels ajouts "fait par vous" peuvent gêner la circulation de l'air causant de sérieux problèmes de fonctionnement de l'appareil.

CONSEILS POUR LA SAUVEGARDE DE L'ENVIRONNEMENT

L'emballage
La matière de l'emballage est recyclable à 100 % et est marquée du symbole de recyclage. Pour le recycler suivre les normes locales. La matière de l'emballage (sachet de plastique, parties en polystyrène, etc. …) doit être tenue hors de porté des enfants car c'est une potentielle source de danger.

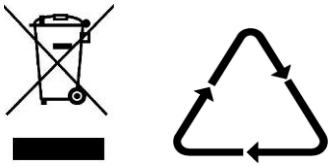

Le produit
Le détruire selon les normes locales en vigueur. Le rendre inutilisable en coupant les câbles électriques de l'alimentation, et/ou démonter la porte. Pour le recyclage de l'huile du compresseur et du gaz, suivre les normes locales du recyclage.
Cet appareil porte le symbole du recyclage conformément à la Directive Européenne 2002/96/CE concernant les Déchets d'Équipements Électriques et Électroniques (DEEE ou WEEE). En procédant correctement à la mise au rebut de cet appareil, vous contribuerez à empêcher toute conséquence nuisible pour l'environnement et la santé de l'homme. Le symbole présent sur l'appareil ou sur la documentation qui l'accompagne indique que ce produit ne peut en aucun cas être traité comme déchet ménager. Il doit par conséquent être remis à un centre de collecte des déchets chargé du recyclage des équipements électriques et électroniques. Pour la mise au rebut, respectez les normes relatives à l'élimination des déchets en vigueur dans le pays d'installation. Pour obtenir de plus

amples détails au sujet du traitement, de la récupération et du recyclage de cet appareil, veuillez vous adresser au bureau compétent de votre commune, le service de ramassage des rebus domestiques ou le distributeur auprès duquel le produit a été acquis.

MANUTENTION PERIODIQUE

Chaque intervention effectuée sur l'appareil de la part de l'usager, requière absolument le débranchement de la prise de courant. Les parties mécaniques de l'appareil ne nécessitent aucune manutention périodique, mais pour la longévité de l'appareil, il est indispensable de procéder à un nettoyage périodique soigneux, à savoir :

- **L'EXTERIEUR DU MEUBLE :** Nettoyer avec un linge doux et sec, dans le cas de trace résistante utiliser de l'eau tiède et un détergent neutre puis rincer et essuyer.
- **PARTIE EN INOX** : nettoyer avec de l'eau tiède et du savon neutre, essuyer avec un linge doux, éviter la paille de fer qui peut détériorer la surface du meuble.
- **PARTIE EN MATIERE PLASTIQUE :** nettoyer avec de l'eau et du savon neutre, rincer et essuyer avec un linge doux, éviter absolument l'utilisation d'alcool, acétone et autres solvants qui détériorent les surfaces.
- **PARTIE EN VITRE :** utiliser uniquement les produits spécifiques, éviter l'utilisation d'eau qui pourrait laisser un dépôt calcaire sur la surface de la vitre.

Pour le nettoyage de la cuve suivre les indications ci-dessous :

1. **Eteindre l'appareil et débrancher la prise de courant**
2. **Enlever les produits et les niveaux de la cuve**
3. **Laisser la porte ouverte et attendre que la température interne de la cuve soit égale à la température ambiante**
4. **Procéder à l'opération de nettoyage et essuyer l'intérieur de la cuve avec un linge en utilisant un détergent neutre**
5. **Ne pas utiliser des jets d'eau lors des opérations de nettoyage, cela peut provoquer des dommages sur les parties électriques.**

Successivement repositionner les niveaux et rebrancher l'appareil. Après environ une heure de fonctionnement avec les lumières éteintes, vous pourrez remettre à nouveau les produits.

Une fois par an, nettoyer le joint de porte à l'aide de savon neutre et d'eau chaude. Rincer et essuyer, une légère couche de vaseline devrait ensuite être appliquée afin de maintenir le joint de porte souple et flexible.
Pour cette opération il ne faut pas utiliser d'objets pointus qui pourraient endommager le joint.

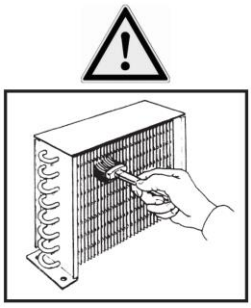

NETTOYAGE DU CONDENSEUR (TOUS LES MOIS)
ATTENTION : l'opération indiquée ci-après doit être effectuée par un technicien spécialisé. Périodiquement, nettoyer le condensateur aileté (seulement pour où prevus) d'impurités (poussièr, etc…) qui se sont accumulés entre les ailettes et la surface frontale et qui empêchent une bonne circulation de l'air. Un condensateur sale influe négativement sur le rendement de l'implantatione, réduisant ses performance set déterminant d'inutiles consommatioins d'énergie électrique. L'opération de nettyage est à executer avec des brosses en soie ou, encore mieux, avec un aspirateur.

DEGIVRAGE MANUEL – POUR LES APPAREILS NON DOTES DE DEGIVRAGE AUTOMATIQUE

1. Débrancher la prise de courant et ouvrir l'appareil ;
2. Mettre la marchandise dans un autre appareil frigorifique : dans le cas où celui-ci ne serait disponible, mettre la marchandise dans un carton enveloppé dans une couverture et accélérer dans la mesure du possible l'opération de dégivrage.
3. Enlever le bouchon dans le fond de la cuve (si prévu) ;
4. Aider l'évacuation de l'eau avec une raclette en plastique ou une éponge imbibée d'eau tiède.
5. Eliminer toute l'eau et essuyer complètement l'intérieur.
6. Replacer de nouveau le bouchon et remettre la fiche dans la prise de courant ;
7. Rebrancher l'appareil et mettre la marchandise seulement après que l'appareil ait atteint la température désirée.

INCONVENIENTS ET REMEDES

L'appareil ne fonctionne plus, contrôler que:
- le courant qui arrive à la prise est régulier
- la prise de courant est bien branchée.
-

La température interne n'est pas suffisamment basse, contrôler que :
- les aliments ou quelconques objets ne gênent pas la parfaite fermeture de l'appareil
- l'appareil ne se trouve pas à côté d'une source de chaleur
- l'appareil soit adossé à un mur et que la grille frontale ne soit pas obstruée
- la porte est parfaitement fermée
- le thermostat soit positionné correctement
- le condenseur n'est pas obstrué ; pour son nettoyage, utiliser une brosse de soie ou un aspirateur.

L'appareil fait beaucoup de bruit, contrôler que:
- toutes les vis et boulons sont bien serrés
- quelque tube ou hélice ne soit en contact avec d'autre partie de l'appareil
- l'appareil soit bien de niveau.

S'il se forme de la condensation à l'intérieur du meuble :

- c'est normal durant les périodes d'humidité élevée
- une partie de cette humidité est considérée comme normale dans les zones où les aliments ne sont pas enveloppés sous film ou contenu dans des récipients sans couvercles.
- l'ouverture fréquente ou prolongée de la porte sera de considérer la cause de la formation de condensation à l'intérieur du meuble. Vérifier la bonne fermeture de la porte.

DANS LE CAS OU LES INCONVENIENTS CONTINUERAIENT, CONTACTER LE CENTRE D'ASSISTANCE LE PLUS PROCHE.



SI LE CABLE D'ALIMENTATION EST ENDOMMAGE, IL DOIT ETRE REMPLACE PAR LE CONSTRUCTEUR OU PAR SON SERVICE D'ASSISTANCE TECHNIQUE OU, DE TOUTE FAÇON, PAR UNE PERSONNE QUALIFIEE, AFIN DE PREVENIR TOUT RISQUE.

LES REPARATIONS ET SUBSTITUTION DES NEONS DOIVENT ETRE SUIVIES PAR DU PERSONNEL TECHNIQUE QUALIFIE AVEC L'APPAREIL DEBRANCHE DU COURANT ELECTRIQUE. SUBSTITUER LES NEONS PAR DES NEONS IDENTIQUES.

TOUTE LES OPERATIONS DE MANUTENTION EXTRAORDINAIRE DOIVENT ETRE EFFECTUEES PAR DU PERSONNEL TECHNIQUE QUALIFIE.

COMMANDES

INTERRUPTEUR DE CONGELATION RAPIDE (si prévu): met le compresseur en fonctionnement continu agissant sur l'interrupteur orange qui s'allume.

VOYANT D'ALARME (si prévu)**:** de couleur rouge, si le voyant est allumé, il indique que la température à l'intérieur du compartiment n'est pas assez basse. Ceci peut dépendre de :

- Appareil à peine mis en service
- Porte ouverte ou pas bien fermée
- Introduction de produit à congeler

Après environ 15-20 min le voyant s'éteindra automatiquement. Cela indiquera par conséquent que le compartiment a rejoint la température idéale pour la conservation.

VOYANT DE LIGNE (si prévu) : de couleur vert, si le voyant est allumé, il indique le bon branchement au réseau électrique.

Indicateur de température: suivant les versions, il peut y avoir un thermomètre, pour l'indication de la température à l'intérieur de l'appareil, ou un thermostat électronique qui permet aussi la régulation. Dans ce dernier cas, pour les détails d'impostation se reporter au livret d'instruction du thermostat joint.;

Interrupteur de courant: permet le fonctionnement ou l'arrêt de l'appareil, avant le branchement de la prise électrique.

Interrupteur ventilation interne (si prévu): arrêt ou mise en marche de la ventilation interne de la cuve. Pour le bon fonctionnement de l'appareil, maintenir la ventilation toujours en fonctionnement, surtout dans le cas d'ouverture de porte prolongée (exemple pendant le chargement des marchandises).

Bouton thermostat (si prévu): prévu en l'absence de thermostat électronique. Il doit être réglé sur une position moyenne pour une conservation optimale. Pour obtenir une température plus chaude, tourner le bouton du thermostat vers les numéros les plus bas, alors que pour obtenir une température plus froide positionner sur les numéros les plus hauts.

Thermostat électronique (digital) (si prévu): se référer à la documentation (livret instruction thermostat) qui se trouve à l'intérieur de l'appareil.

INTERRUPTEUR DE LA LUMIERE (si prévu): il permet d'allumer ou d'éteindre les lumières, avec le symbole (II), il allume les lumières dans la cuve, avec le symbole (I), il allume les lumières dans le coffre;

TIMER DEGIVRAGE (si prévu): il est utilisé pour programmer le dégivrage (durée, nombre d'interventions).

Fig. 1

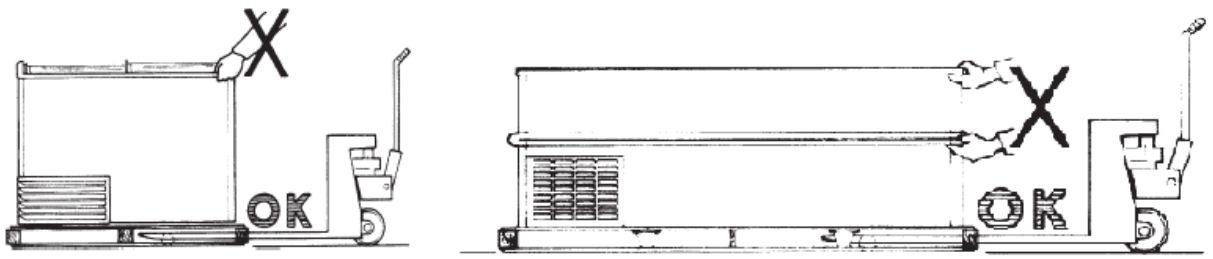

Fig.2

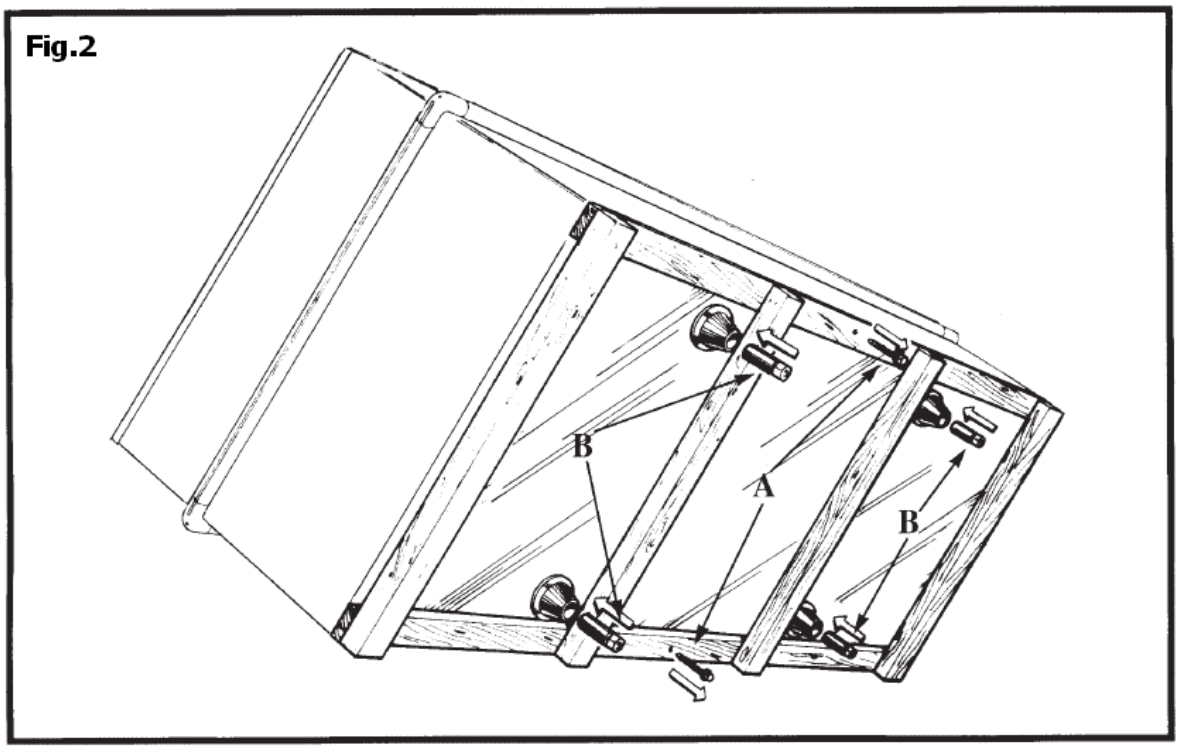

Fig. 3

