MOD : LFD-08-LX

Production code : P010212DIA.KR

03/2025

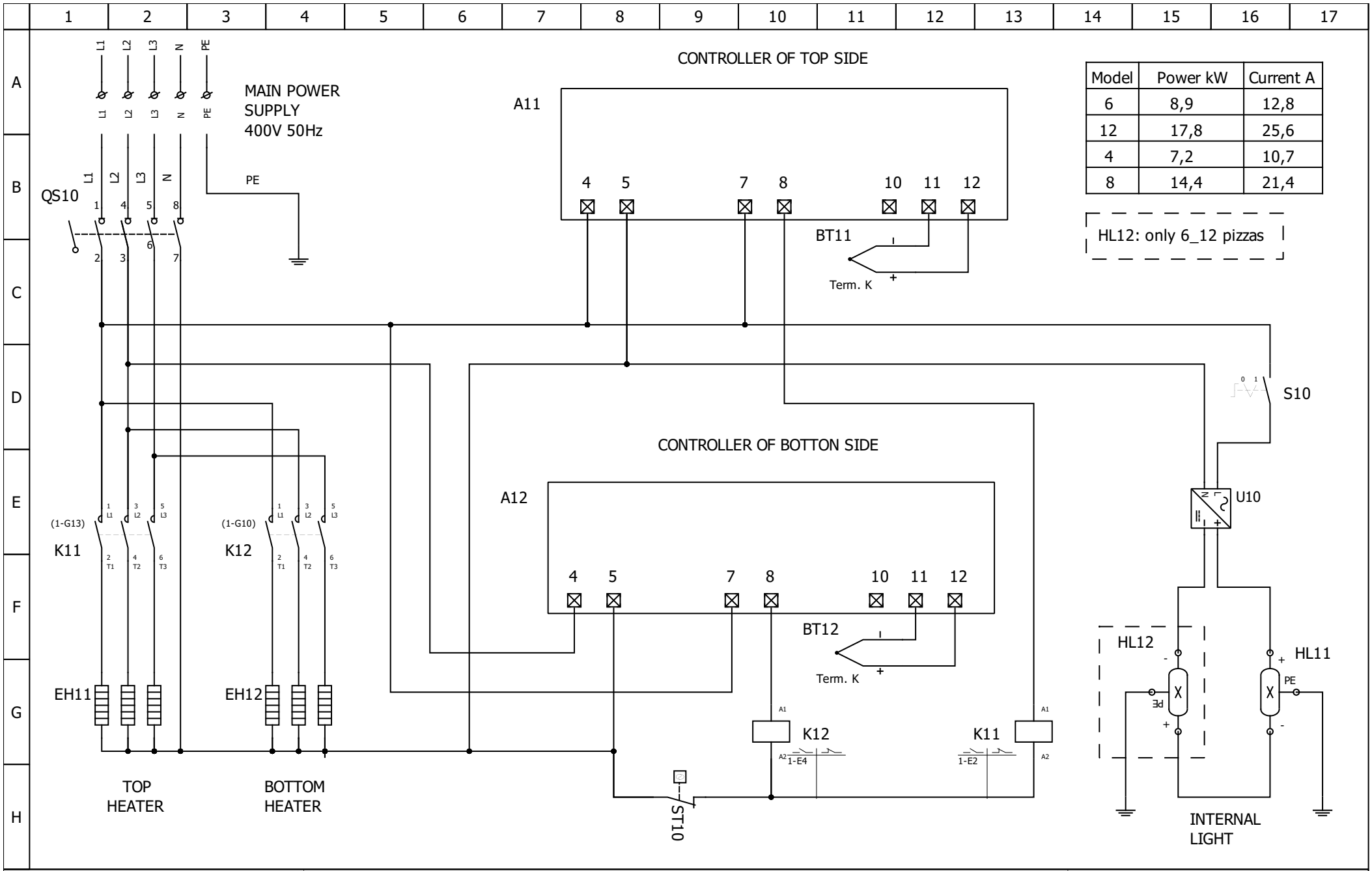

Autore : DP	ELECTRONIC 4_8 & 6_12 PIZZAS FURNACE SCHEME	File : A050120 Rev.2
Data : 04/02/2025		Foglio : 1/2

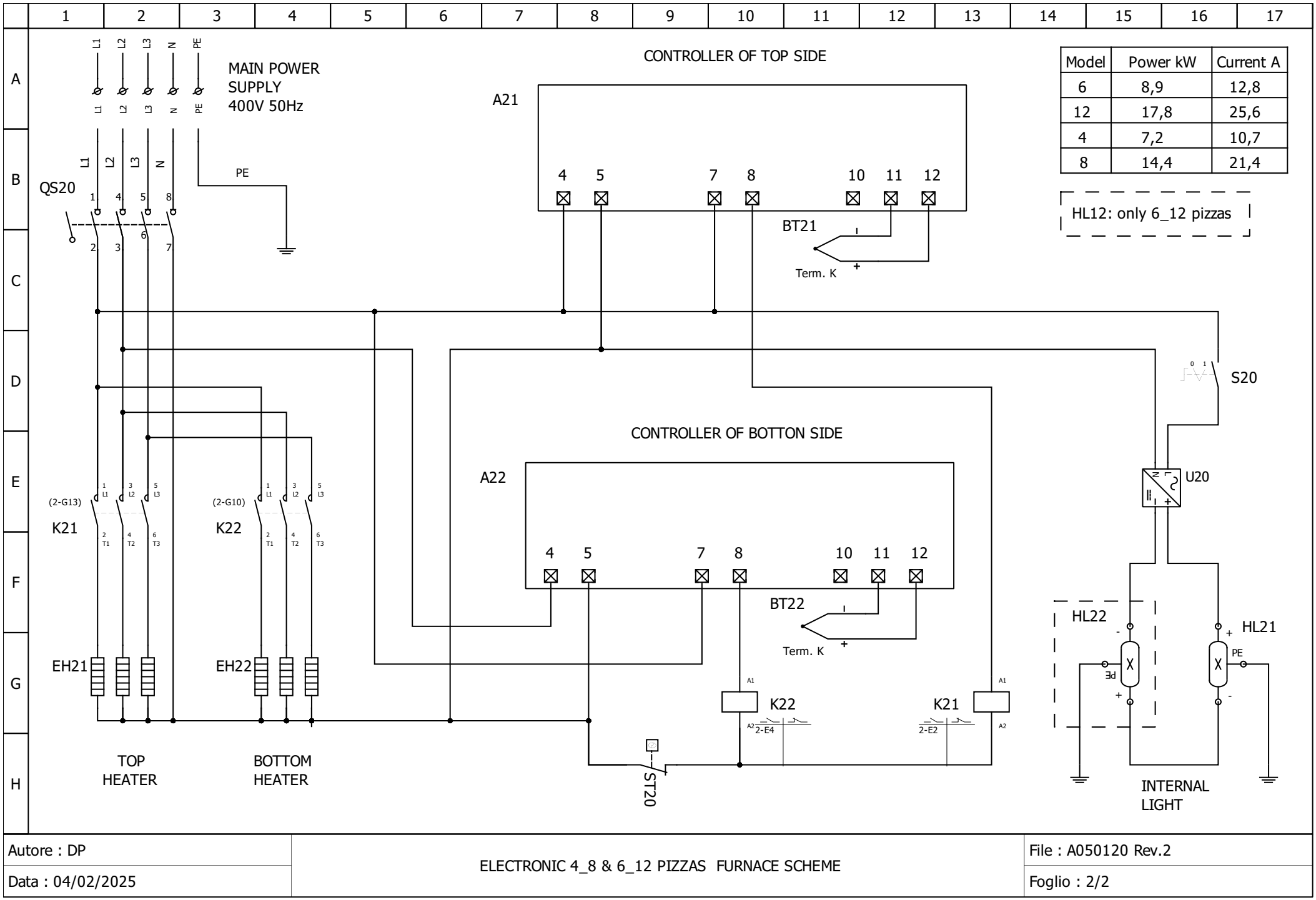

Autore : DP	ELECTRONIC 4_8 & 6_12 PIZZAS FURNACE SCHEME	File : A050120 Rev.2
Data : 04/02/2025		Foglio : 2/2

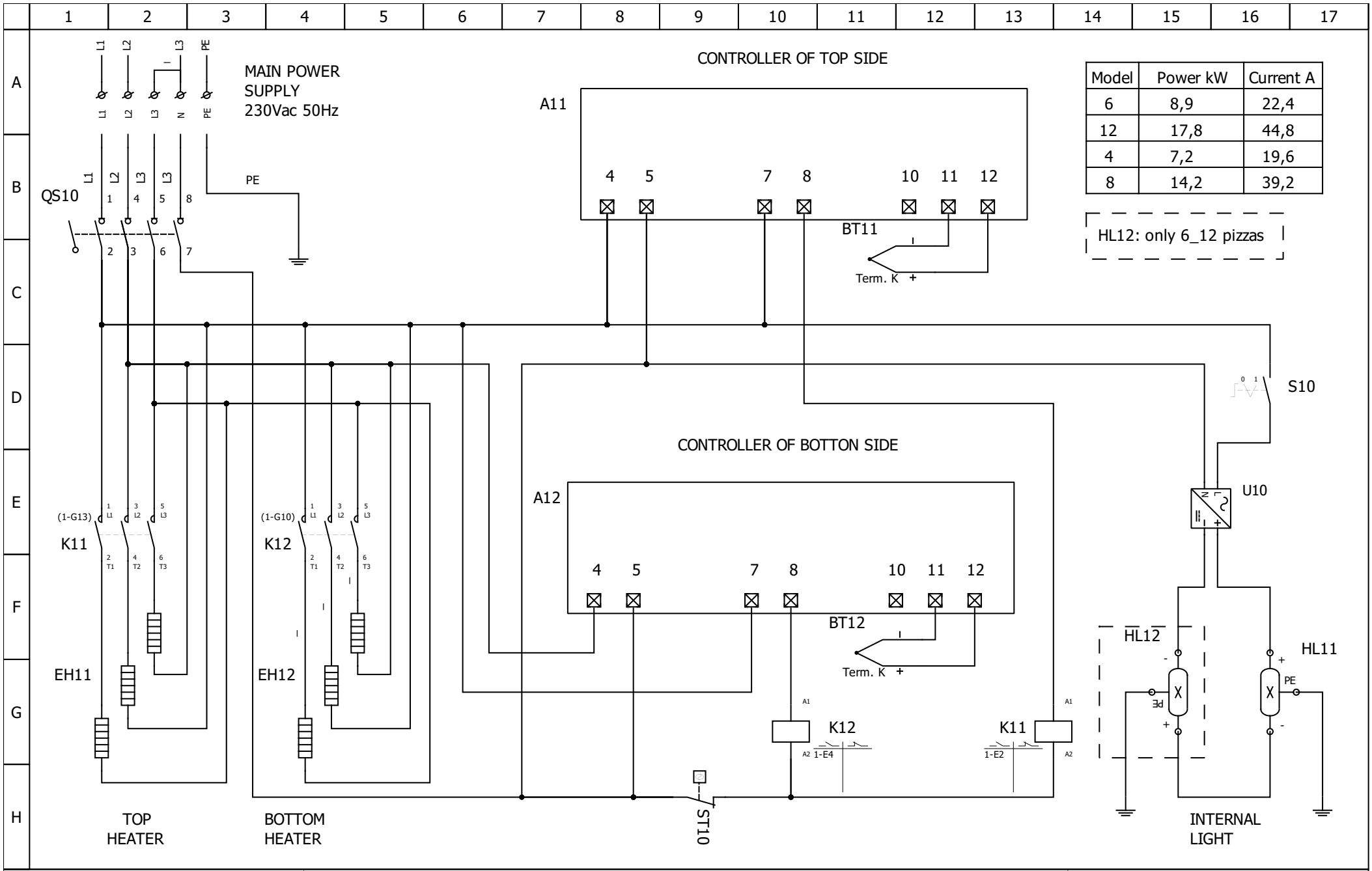

Autore : DP	ELECTRONIC 4_8 & 6_12 PIZZAS FURNACE SCHEME 230TF	File : A050127 Rev.0
Data : 04/02/2025		Foglio : 1/2

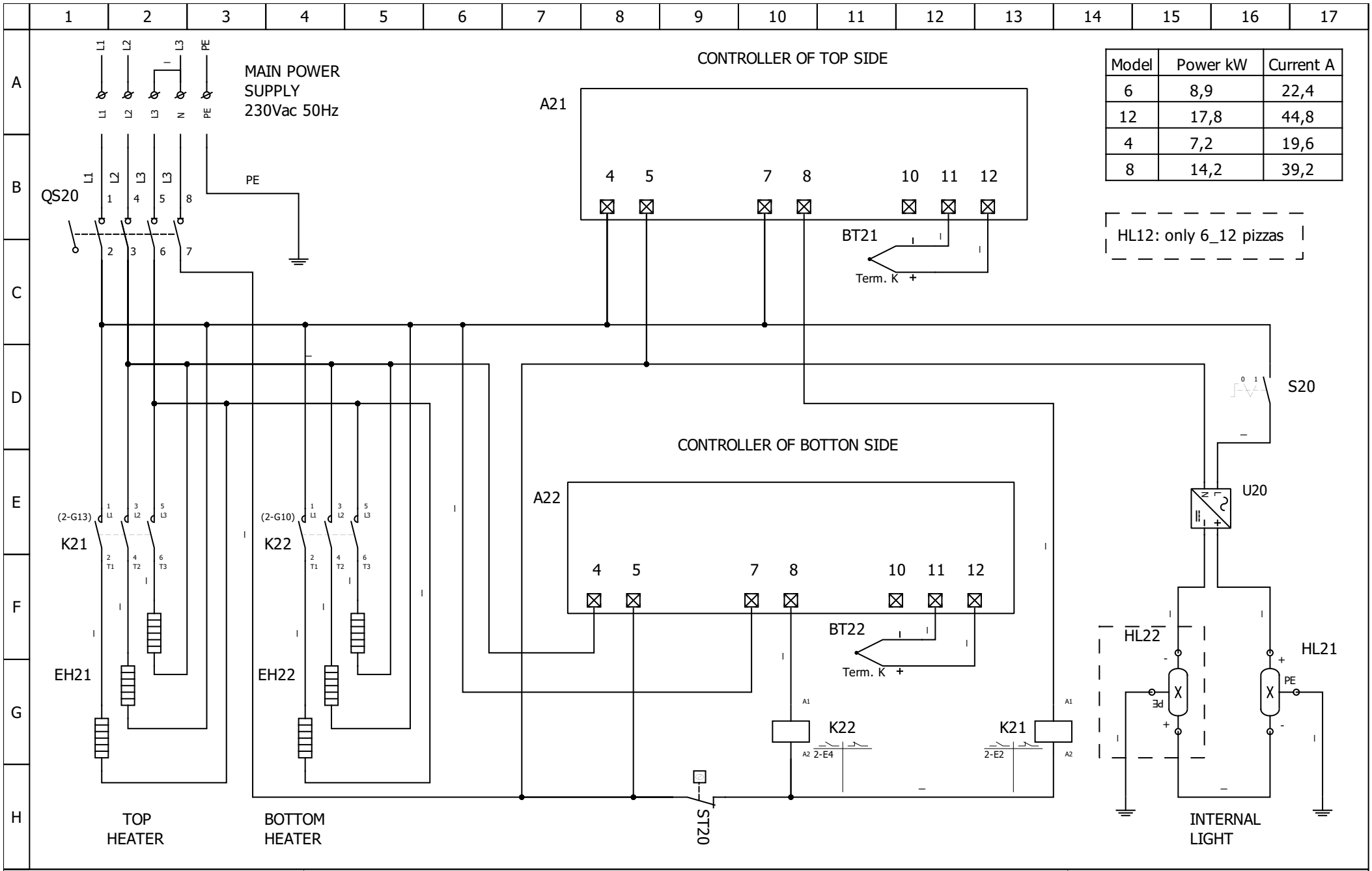

Autore : DP	ELECTRONIC 4_8 & 6_12 PIZZAS FURNACE SCHEME 230TF
Data : 04/02/2025	File : A050127 Rev.0
	Foglio : 2/2