MOD : E65/2P4T-230V/3-N

Production code : F65/40PCE/T(230V/3)

04/2024

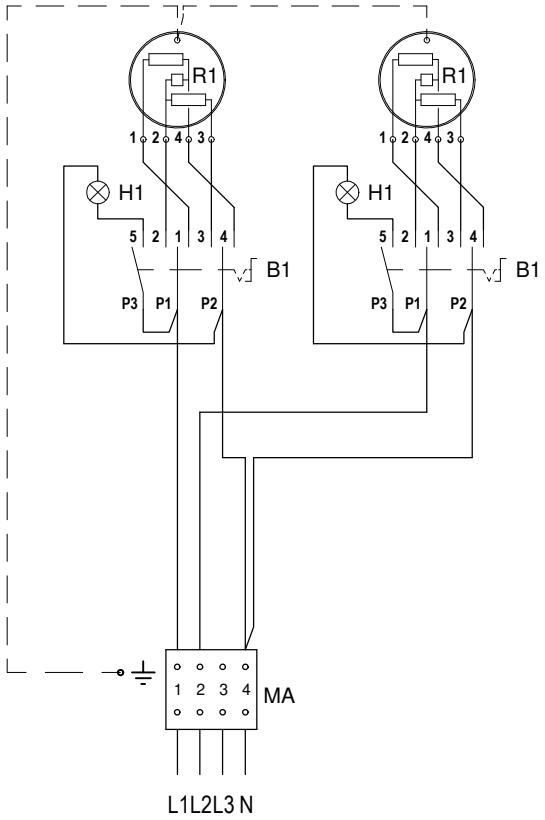

B1 COMMUTATORE	CHANGE-OVER SWITCH	UMSCHALTER	COMMUTATEUR
H1 SPIA VERDE	GREEN INDICATOR LIGHT	GRUENE KONTROLLAMPE	LAMPE TEMOIN VERTE
MA MORSETTIERA ARRIVO LINEA	POWER INLET TERMINAL BOARD	ANSCHLUSSBRETT	BORNES ARRIVE LIGNE
R1 PIASTRA ELETTRICA	ELECTRIC PLATE	ELEKTROKOCHPLATTE	PLAQUE ELECTRIQUE

Prima di intervenire sull' apparecchiatura, scollegare l' alimentazione elettrica - Unplug the power supply before operating on the appliance
Bevor am gerät arbeiten ausschalten srè die elektrische speisung
Avant d'intervenir sur l'appareil, dèconnectez l'alimentation èlectrique - Desconectar el alimentaciòn antes cualquier intervenciòn sobre el aparato

PIANO COTTURA ELETTRICO TABLE DE CUISSON ELECTRIQUE ELECTRIC COOKING TOP ELEKTROKOCHFELD PLANO DE COCCION ELÉCTRICO	**MOD.**	_65/40 PCE _70/40 PCE... /				**data:** 22/08/2005 **nome:** Pasquot **mod.:** 22/08/2005	**CODICE** **251.071.00**	
	Pot.(kW)	**5,2**	volt(VAC)	**380-415 V 3N**	ampere(A) **12**	hertz(Hz) **50-60**	**FOGLIO: 1/1**	

LA DITTA SI RISERVA, A TERMINI DI LEGGE, LA PROPRIETA' DI QUESTO DISEGNO CON DIVIETO DI RIPRODURLO O RENDERLO PUBBLICO A TERZI SENZA LA SUA AUTORIZZAZIONE