01/2022

Mod: WR-RTS/1E

Production code: ELR 2_

Diverso by Diamond

MADE IN EUROPE

NOTICE D'INSTALLATION ET D'UTILISATION
RECHAUDS ELECTRIQUES



Fabrication française

Janvier 2017

RECHAUDS ELECTRIQUES
ELR 2 / ELR 3 / ELR 4

Félicitations pour l'acquisition de cet appareil de cuisson haut de gamme fabriqué en France. Vous avez choisi un appareil qui allie les meilleures qualités techniques à un grand confort d'utilisation. Nous vous souhaitons la plus grande satisfaction.

1. CONSIGNES DE SECURITE

Veuillez respecter scrupuleusement ces consignes pour éviter tout risque d'incendie, de choc électrique, de brûlure ou autres blessures et dommages. Lors de l'utilisation de cet appareil, des précautions fondamentales de sécurité doivent toujours être observées, telles que :

- Tenir compte du mode d'emploi à conserver systématiquement avec l'appareil.
- Installer toujours l'appareil en respectant les consignes. Une distance de 10 cm minimum avec la cloison ou le mur est nécessaire.
- Protéger l'appareil de la lumière directe du soleil, du gel et de l'humidité.
- Ne laisser pas l'appareil à la portée des enfants ou des personnes infirmes sans surveillance.
- Veiller à ce que seule une personne initiée se serve de l'appareil.
- Ne déplacer jamais l'appareil lorsqu'il est en fonctionnement ou lorsque la surface de cuisson est encore chaude.
- Vérifier que l'appareil est bien en position arrêt avant de le brancher ou de le débrancher.

- Ne pas toucher les surfaces chaudes de l'appareil. La température des surfaces chaudes peut être très élevée lorsque l'appareil est en marche. Utiliser toujours les boutons de commande.
- Ne pas utiliser l'appareil pour d'autres fonctions que l'utilisation déterminée.
- Ne pas laisser le cordon d'alimentation électrique au contact de surfaces chaudes.
- L'appareil ne doit pas être utilisé à proximité de matériaux combustibles.
- Durant l'utilisation, prendre soin de ne pas obstruer les ouïes de ventilation de l'appareil.
- Pour éviter tout choc électrique, ne jamais plonger l'appareil, le cordon d'alimentation ou la prise dans l'eau ou tout autre liquide.
- Si le câble d'alimentation est endommagé, il doit être remplacé par le fabricant, son service après vente ou des personnes de qualification similaire afin d'éviter un danger.
- Confier les réparations uniquement à une personne qualifiée.
- Utiliser uniquement des pièces de rechange d'origine.
- En fin d'utilisation, laisser refroidir l'appareil avant de le nettoyer, ne pas oublier de le débrancher.

2. CONTENU DU CARTON D'EMBALLAGE

Appareil : Un réchaud
Accessoire : - La présente notice

Cf. vue éclatée détaillée des réchauds ELR 2/ELR 3/ELR 4 en fin de document.

3. CONFORMITE D'UTILISATION

Utiliser l'appareil uniquement pour cuire et réchauffer les aliments.

4. MODE DE FONCTIONNEMENT

Ces réchauds électriques sont des produits compacts, tout inox comprenant 1 ou 2 feux suivant les modèles :

ELR 2 : 1 plaque électrique diamètre 23 cm
ELR 3 : 2 plaques électriques diamètre 18 cm
ELR 4 : 2 plaques électriques diamètre 23 cm

Pour allumer la plaque, il suffit de tourner le commutateur (n°1 sur la photo) sur la position souhaitée (de 0 à 6). Le voyant lumineux (n°2 sur la photo) s'allume, votre appareil est en fonctionnement.

Le réglage de la température de la plaque se fait à l'aide du commutateur.



1 Commutateur

2 Voyant de mise sous tension

5. FONCTIONNEMENT / MANIPULATION

a) Installation/Montage :

- Déballer soigneusement l'appareil de son carton.
- Placer le réchaud sur une surface plane et résistante à la chaleur.
- Ne placer jamais l'appareil près d'un mur ou d'une cloison fait de matériaux combustibles même s'il est très bien isolé.
- Une distance de 10 cm minimum avec la cloison ou le mur est nécessaire.

b) Première mise en service :

Lors de la 1ère utilisation, faire chauffer votre réchaud afin d'évacuer les fumées résiduelles d'huile de fabrication des parties métalliques. Ceci peut dégager une légère odeur pendant quelques instants.

Premier nettoyage

Nettoyer l'appareil avant la première utilisation. (cf.6 Nettoyage)

Branchement de l'appareil

- Contrôler que la tension et la fréquence du réseau électrique concordent avec les valeurs indiquées sur la plaque signalétique.
- Vérifier toujours l'absence de dommage sur le câble ou la fiche d'alimentation électrique, si nécessaire, il doit être remplacé par le fabricant, son service après vente ou des personnes de qualification similaire afin d'éviter un danger.
- S'assurer que chaque bouton de commande est bien positionné sur 0.
- Dérouler entièrement le câble d'alimentation électrique et le brancher dans une prise reliée à la terre.
- L'appareil est branché.

NB : En cas de branchement de l'appareil à une prise sans fil de protection ou directement au réseau électrique, confier le branchement de l'appareil à une personne qualifiée.

c) Utilisation de l'appareil :

Eléments de commande et affichage

Commande/Affichage	Fonction
Commutateur 7 positions (n° 1 sur la photo) Position 0 Position 6	 Arrêt Maximum
Voyant lumineux orange (n°2 sur la photo)	Mise en température de la plaque (voyant allumé) Température souhaitée atteinte (voyant éteint)

Mise en marche

Actionner le commutateur (n°1 sur la photo) sur l'une des positions en fonction de la puissance souhaitée, le voyant orange (n°2 sur la photo) s'allume, l'appareil est en marche.

Réglage de la température

Régler la puissance désirée en positionnant le commutateur (n°1 sur la photo) sur la position souhaitée.

Arrêt de l'appareil

Positionner le commutateur (n°1 sur la photo) sur 0, le voyant s'éteint, l'appareil est entièrement éteint.
Débrancher le câble d'alimentation électrique.
Laisser refroidir l'appareil.
Nettoyer l'appareil. (cf. 6. Nettoyage)

d) Panne/Réparation :

En cas de panne ou de pièce endommagée, veuillez faire appel à votre service après vente et confier toute opération technique à une personne qualifiée.

Lorsque vous contactez le service entretien de votre Distributeur ou de votre magasin, donnez-lui la référence complète de votre appareil (désignation commerciale, type et numéro de série). Ces renseignements figurent sur la plaque signalétique visible à l'arrière de l'appareil.

6 NETTOYAGE ET MAINTENANCE

Débrancher l'appareil.

- Laisser refroidir complètement l'appareil avant toute intervention technique ou de nettoyage.
- Nettoyer régulièrement les parois externes de votre appareil à l'aide d'eau chaude, de liquide vaisselle : éviter les éponges abrasives. Rincer votre appareil à l'aide d'une éponge humide.
- Sécher l'appareil avec un chiffon doux et propre.
- Ne jamais nettoyer l'appareil sous un jet d'eau, les infiltrations risqueraient de l'endommager de façon irrémédiable.
- Ne jamais immerger l'appareil, le cordon ou la fiche dans l'eau ou tout autre liquide pour éviter tout choc électrique.
- Lors d'une non-utilisation prolongée, nous recommandons fortement de conserver l'appareil à l'abri de l'humidité.

7. CARACTERISTIQUES TECHNIQUES

Modèles	ELR2	ELR 3	ELR4
Dimensions externes	350x400x155 mm	650x400x155 mm	650x400x155 mm
Poids	7 kg	10 kg	11 kg
Puissance	2000 W	2 x 1500 W	2 x 2000 W
Nbre plaque	1	2	2
Ampère	8.5 A	13 A	8.5 A / Phase
Voltage	220-240 V ~	220-240 V ~	380-415 V 3 N~

Correspondance des couleurs des fils et mode de raccordement	Phase 1	Marron
	Phase 2	Noir
	Phase 3	Gris
	Neutre	Bleu
	Terre	Jaune-Vert

8. NORMES ET DISPOSITIONS LEGALES

L'appareil est conforme aux normes suivantes :

IEC/EN 60335-1
IEC/EN 60335-2-36
EN 55014-1 + 55014-2
EN 61000-3-2 + 61000-3-3

9. ELIMINATION DES DECHETS ELECTRIQUES ET ELECTRONIQUES

L'appareil respecte les directives :

2002/96/CE (DEEE) N°34270064800021
2002/95/CE (ROHS)
2006/95 CE
2004/108 CE



Réglementation Reach

Ne jeter pas l'appareil parmi les déchets ménagers.
L'appareil doit être déposé dans un centre de recyclage pour les équipements électriques.

Les matériaux de l'appareil sont en effet réutilisables. En éliminant correctement les déchets électriques et électroniques, le recyclage et toute autre forme de réutilisation d'équipements usagés, vous participez de façon significative à la protection de l'environnement.

Pour toute information sur la collecte des déchets électriques et électroniques, veuillez contacter votre distributeur.

10. GARANTIE

Conditions de garantie

La garantie qui s'applique sur tout appareil est la garantie commerciale du distributeur ou du revendeur. Veuillez contacter le magasin où vous avez acheté votre appareil pour en connaître les conditions précises.

La garantie n'octroie aucun droit à des dommages et intérêts.

Les dispositions qui suivent ne sont pas exclusives du bénéfice de la garantie légale prévue par les articles 1641 et suivants du Code Civil relatifs aux défauts et vices cachés.

Clauses d'exclusion de la garantie

Mauvaise installation et mauvais entretien, notamment s'ils ne respectent pas les réglementations en vigueur ou les instructions figurant dans ce manuel d'utilisation.

Ne peuvent bénéficier de la garantie les réparations nécessitées par suite de fausses manœuvres, d'usage inapproprié, de négligences ou de surcharges de l'appareil, ainsi que celles résultant de variations de l'alimentation électrique, de surtensions ou d'installations défectueuses.

Les dégâts dus à des chocs, des intempéries ne sont pas couverts par la garantie. Le matériel voyage aux risques de l'utilisateur ; en cas de livraison par transporteur, le destinataire doit émettre des réserves vis-à-vis du transporteur avant toute livraison de l'appareil.

La garantie prend fin en cas d'intervention, de réparation, de modification par des personnes non qualifiées, ou d'utilisation à des fins inappropriées.

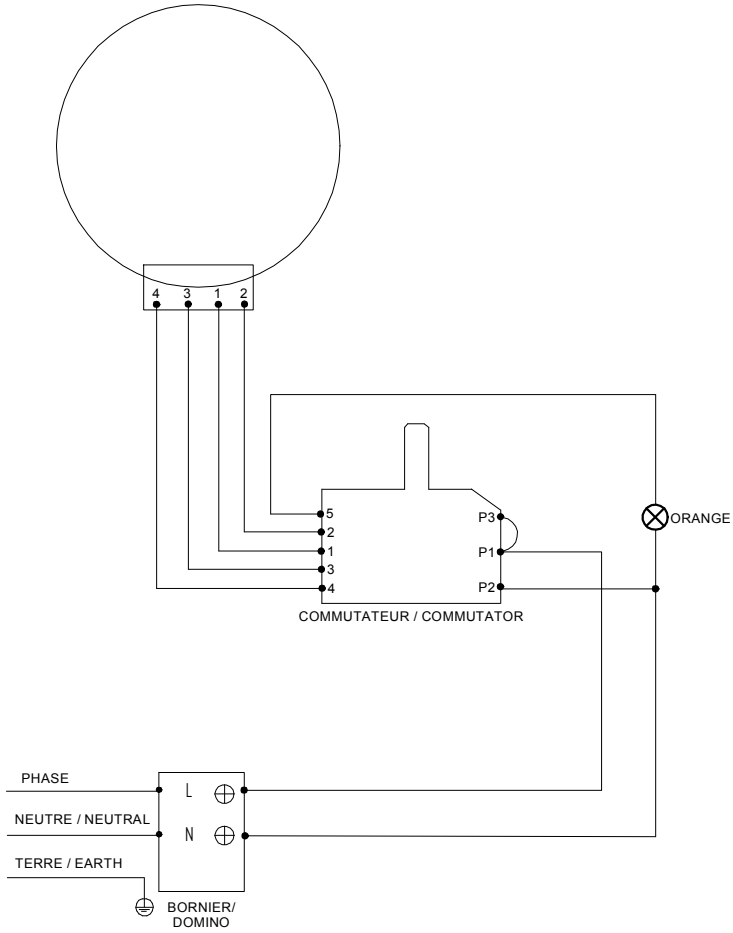

Câblage : C02243

ELR 2					Schéma électrique
DT50	Date : 17/02/2017	Dessiné par : **C.Gu**	Approuvé par : S.Grenon	Date : 17/02/2017	Indice **A**

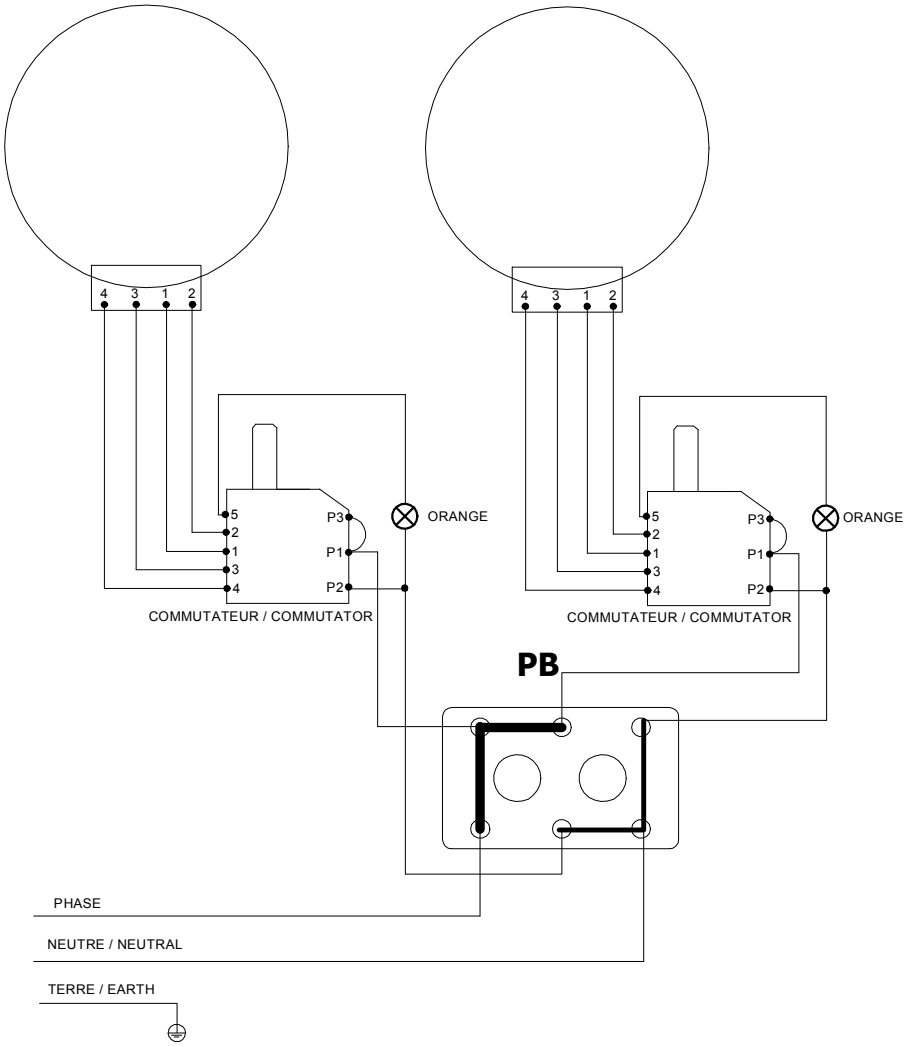

Câblage : C02242

ELR 3				Schéma électrique	
DT51	Date : 17/02/2017	Dessiné par : **C.Gu**	Approuvé par : S.Grenon	Date : 17/02/2017	Indice **A**

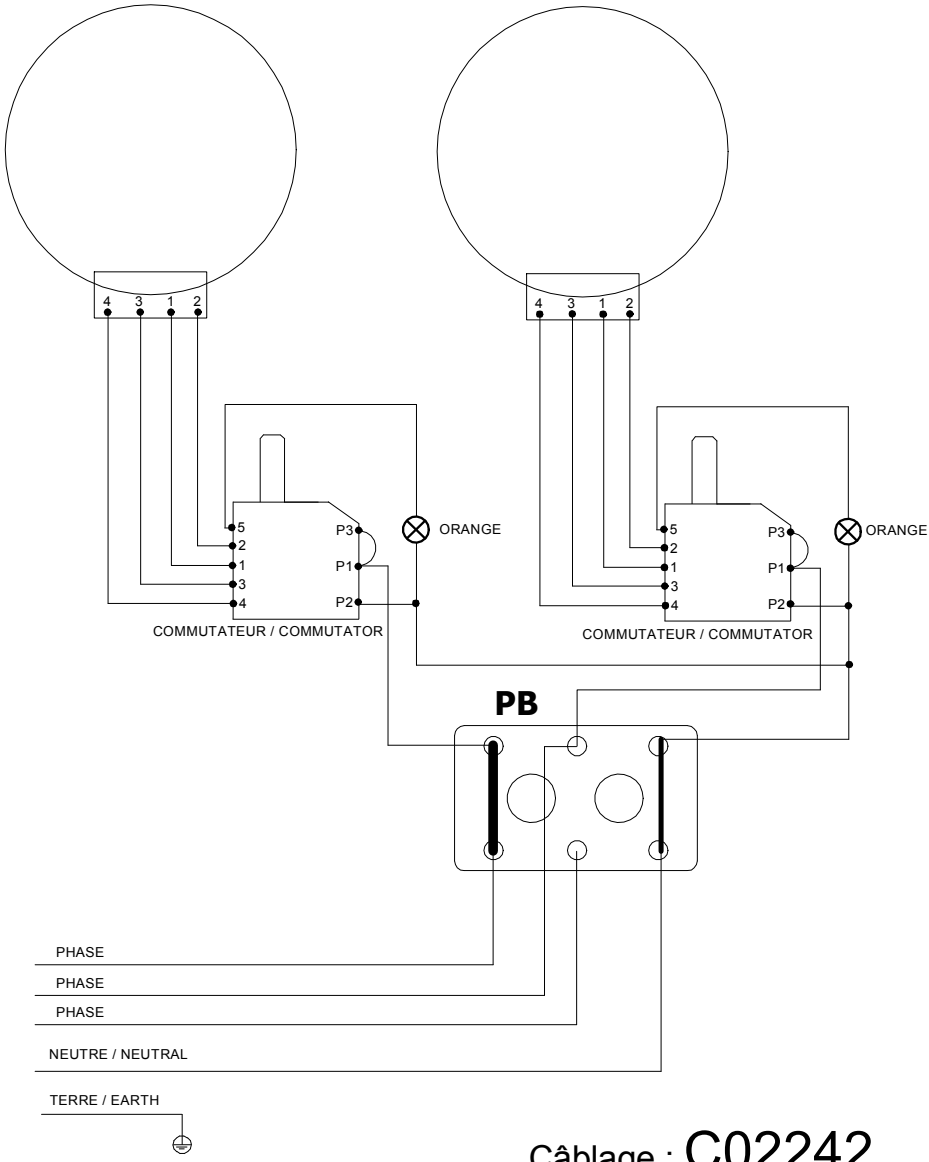

Câblage : C02242

ELR 4					Schéma électrique
DT125	Date : 17/02/2017	Dessiné par : **C.Gu**	Approuvé par : S.Grenon	Date : 17/02/2017	Indice **A**

CODE	QTE	PIECE	SPARE PART
54030	1	CAISSON RECHAUD ELECTRIQUE 1 PLAQUE	ONE PLATE ELECTRIC STOVE CASING
54031	1	FOND RECHAUD ELECTRIQUE SIMPLE	ONE PLATE ELECTRIC STOVE BOTTOM CASING
62034	1	SUPPORT PLAQUE A BORNE	TERMINAL PLATE HOLDER
A01018	1	COMMUTATEUR RECHAUD ELECTRIQUE	COMMUTATOR ELECTRIC STOVE
A08003	1	VOYANT ORANGE DIAM 12	ORANGE PILOT LIGHT DIAM 12
A10032	1	PRESSE ETOUPE	CORD CLOSER
A13003	4	PIED CAOUTCHOUC	RUBBER FOOT
A14078	1	BOUTON 12 H ELECT	KNOB 12 H FOR ELECTRIC
A16012	1	BORNIER 2 PLOTS	2 HOLES DOMINO
C03P04044	1	CORDON	CORD
D03016	1	PLAQUE ELECTRIQUE 2000 W	ELECTRIC PLATE 2000 W
D03018	1	BOITIER PLAQUE ELECTRIQUE 2000 W	ELECTRIC PLATE BOX 2000 W
G06P04044	1	CADRAN	FRONT PANEL
H02054	1	ISOLANT RECHAUD ELECTRIQUE 2000 W	INSULATION ELECTRIC STOVE 2000 W

ELR 2				Nomenclature	
DT50	Date : 17/02/2017	Dessiné par : **C.Gu**	Approuvé par : J.Godéré	Date : 17/02/2017	Indice **A**

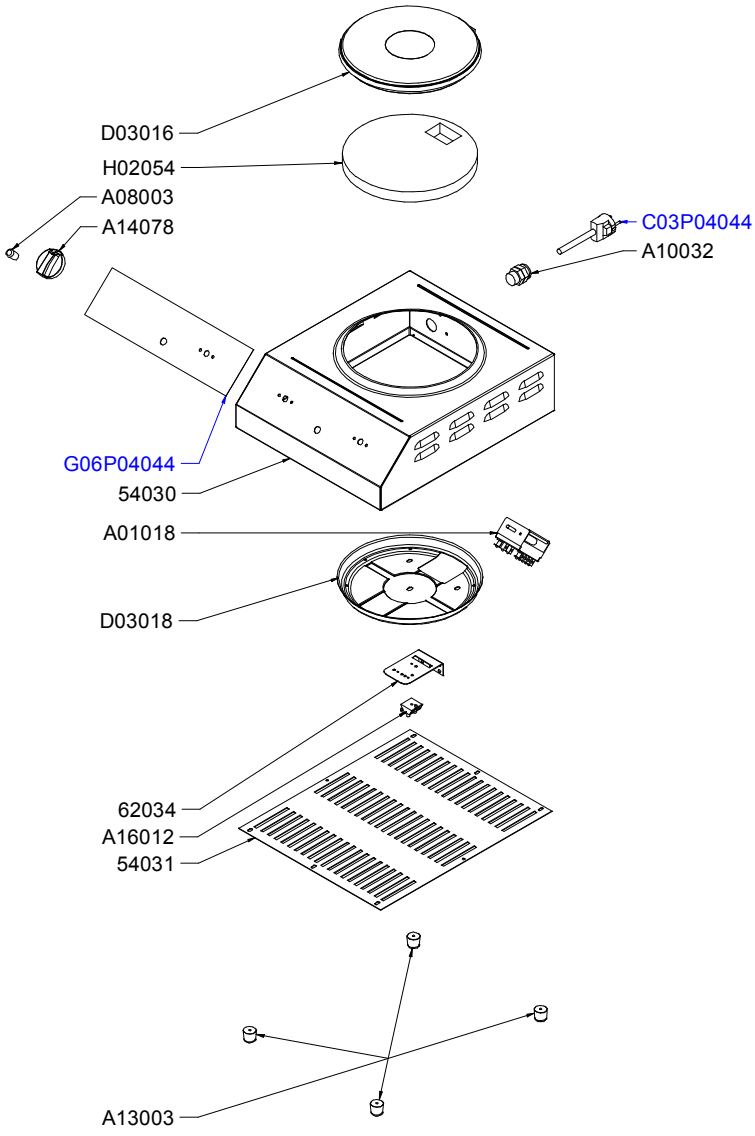

ELR 2				Vue éclatée	
DT50	Date : 17/02/2017	Dessiné par : **C.Gu**	Approuvé par : S.Grenon	Date : 17/02/2017	Indice **A**

CODE	QTE	PIECE	SPARE PART
54033	1	FOND RECHAUD ELECTRIQUE 2 PLAQUES	TWO PLATES ELECTRIC STOVE BOTTOM CASING
54034	1	CAISSON RECHAUD ELECT 2 PLAQUES 1500 W	TWO PLATES ELECTRIC STOVE CASING 1500 W
62034	1	SUPPORT PLAQUE A BORNE	TERMINAL PLATE HOLDER
A01018	2	COMMUTATEUR RECHAUD ELECTRIQUE	COMMUTATOR ELECTRIC STOVE
A08003	2	VOYANT ORANGE DIAM 12	ORANGE PILOT LIGHT DIAM 12
A10032	1	PRESSE ETOUPE	CORD CLOSER
A12014	1	BOUCHON SR 1765 RF16	HOLDUP SR 1765 RF16
A13003	4	PIED CAOUTCHOUC	RUBBER FOOT
A14078	2	BOUTON 12 H ELECT	KNOB 12 H FOR ELECTRIC
A16010	1	PLAQUE A BORNE	TERMINAL PLATE
C03P04045	1	CORDON	CORD
D03015	2	PLAQUE ELECTRIQUE 1500 W	ELECTRIC PLATE 1500 W
D03017	2	BOITIER PLAQUE ELECTRIQUE 1500 W	ELECTRIC PLATE BOX 1500 W
G06P04045	1	CADRAN	FRONT PANEL
H02053	2	ISOLANT RECHAUD ELECTRIQUE 1500 W	INSULATION ELECTRIC STOVE 1500 W

ELR 3				Nomenclature	
DT51	Date : 17/02/2017	Dessiné par : **C.Gu**	Approuvé par : J.Godéré	Date : 17/02/2017	Indice **A**

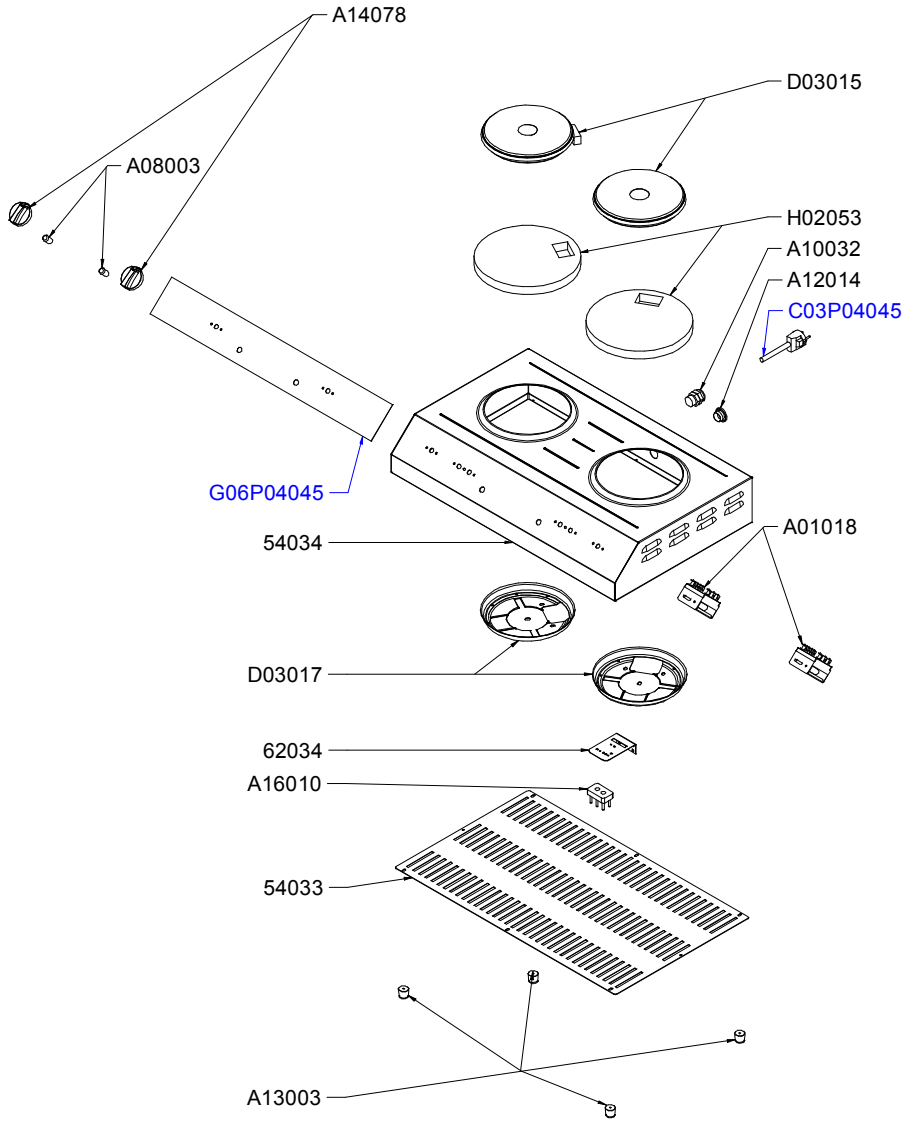

ELR 3				Vue éclatée	
DT51	Date : 17/02/2017	Dessiné par : **C.Gu**	Approuvé par : S.Grenon	Date : 17/02/2017	Indice **A**

CODE	QTE	PIECE	SPARE PART
54032	1	CAISSON RECHAUD ELECTRIQUE 2 PLAQUES 2000 W	TWO PLATES ELECTRIC STOVE CASING 2000 W
54033	1	FOND RECHAUD ELECTRIQUE 2 PLAQUES	TWO PLATES ELECTRIC STOVE BOTTOM CASING
62034	1	SUPPORT PLAQUE A BORNE	TERMINAL PLATE HOLDER
A01018	2	COMMUTATEUR RECHAUD ELECTRIQUE	COMMUTATOR ELECTRIC STOVE
A08003	2	VOYANT ORANGE DIAM 12	ORANGE PILOT LIGHT DIAM 12
A10032	1	PRESSE ETOUPE	CORD CLOSER
A12014	1	BOUCHON SR 1765 RF16	HOLDUP SR 1765 RF16
A13003	4	PIED CAOUTCHOUC	RUBBER FOOT
A14078	2	BOUTON 12 H ELECT	KNOB 12 H FOR ELECTRIC
A16010	1	PLAQUE A BORNE	TERMINAL PLATE
C01018	1	CABLE H07 RNF 5x1,5	CORD H07 RNF 5x1,5
D03016	2	PLAQUE ELECTRIQUE 2000 W	ELECTRIC PLATE 2000 W
D03018	2	BOITIER PLAQUE ELECTRIQUE 2000 W	ELECTRIC PLATE BOX 2000 W
G06P04046	1	CADRAN	FRONT PANEL
H02054	2	ISOLANT RECHAUD ELECTRIQUE 2000 W	INSULATION ELECTRIC STOVE 2000 W

ELR 4				Nomenclature	
DT125	Date : 17/02/2017	Dessiné par : **C.Gu**	Approuvé par : J.Godéré	Date : 17/02/2017	Indice **A**

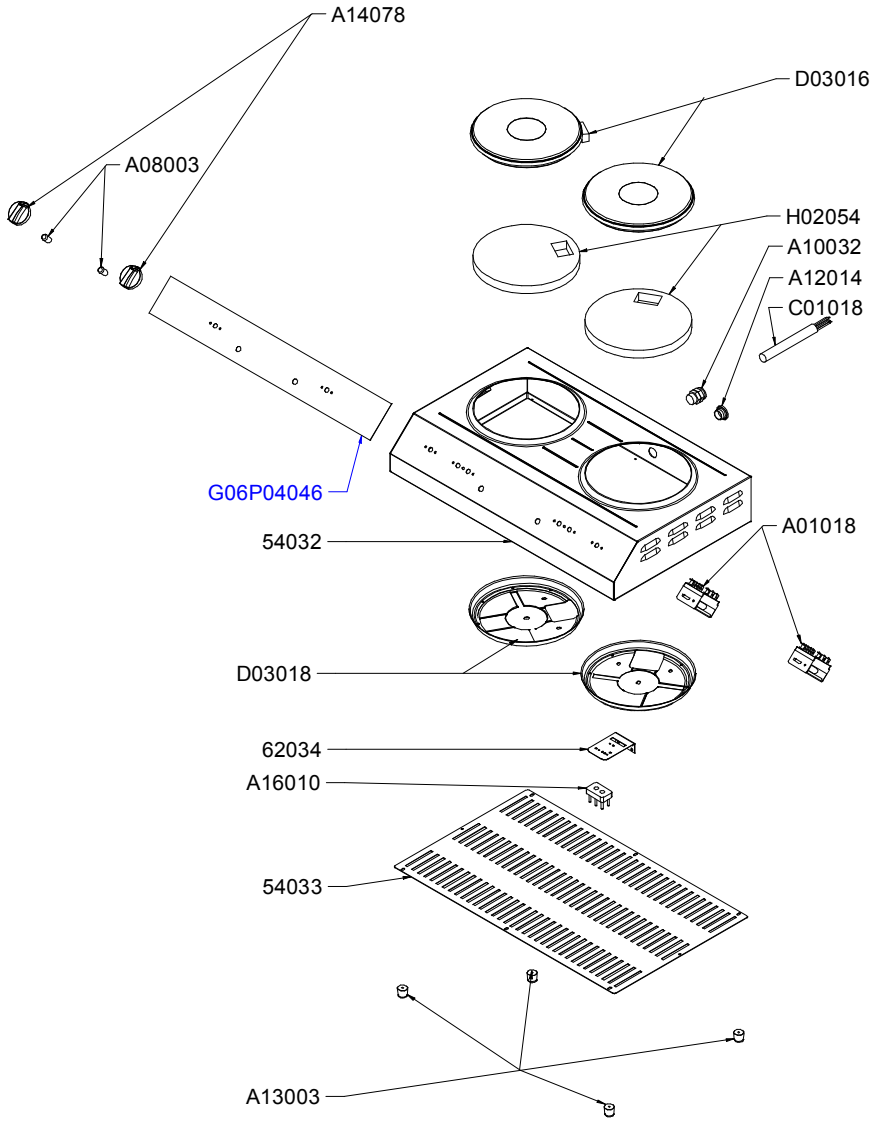

ELR 4

Vue éclatée

DT125	Date : 17/02/2017	Dessiné par : **C.Gu**	Approuvé par : S.Grenon	Date : 17/02/2017	Indice **A**