07/2007

Mod:NT22/G-(230/1)

Production code:TFM22

Diamond®

Parti di ricambio impastatrice con testa e vasca fissa mod. TF7 - TF10

(fig. 17)

Ersatzteile für die Teigknetmaschine mit geästem Kopf und Becken mod. TF7 - TF10

(Bild 17)

Pièces de rechange pour pétrisseuse avec tête et cuve fixe mod. TF7 - TF10

(fig. 17)

Spare parts for mixer with fixed top and bowl mod. TF7 - TF10

(Pict. 17)

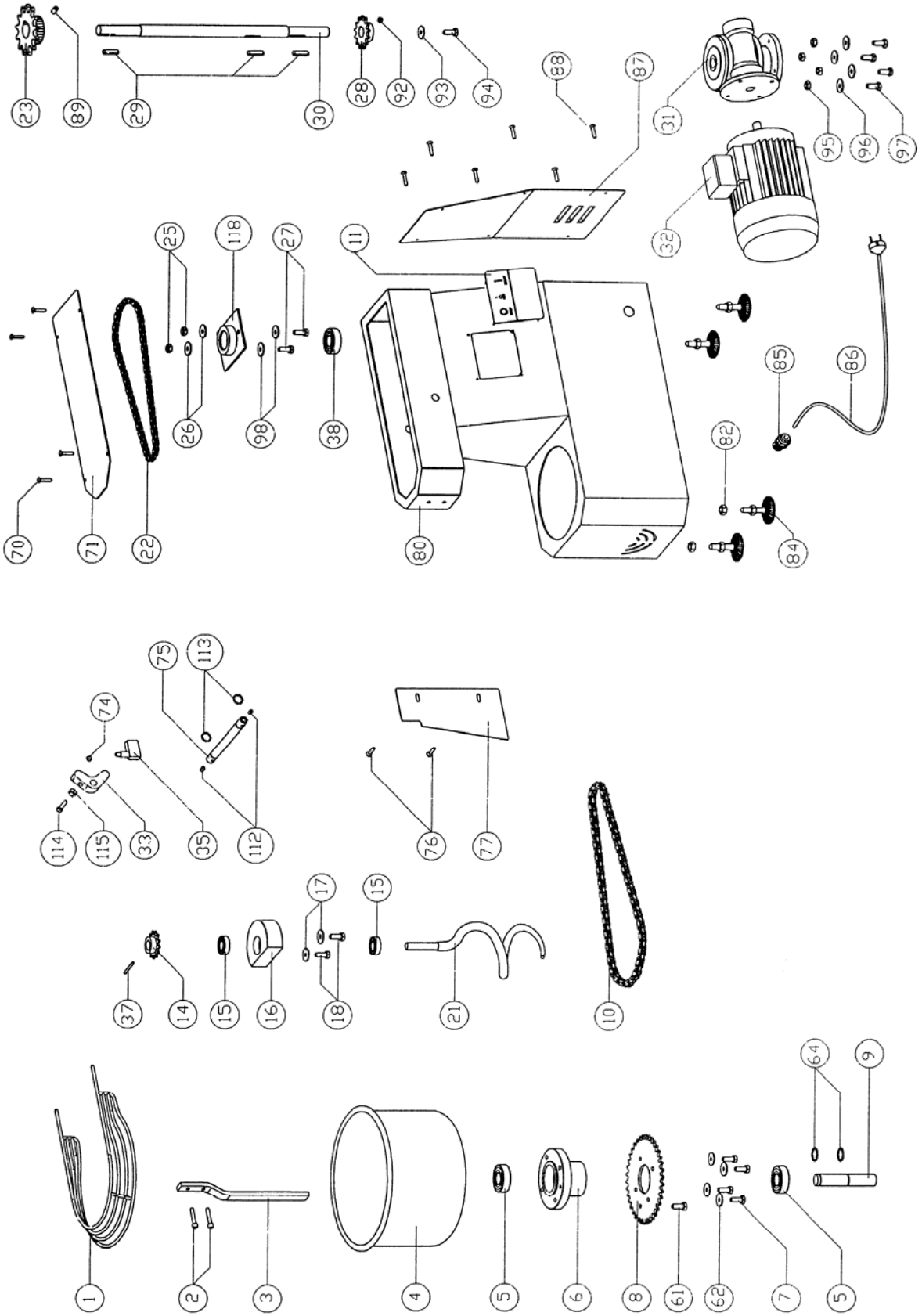

Parti di ricambio impastatrice con testa e vasca fissa mod. TF

(fig. 18)

Ersatzteile für die Teigknetmaschine mit geästem Kopf und Becken mod. TF

(Bild 18)

Pièces de rechange pour pétrisseuse avec tête et cuve fixe mod. TF

(fig. 18)

Spare parts for mixer with fixed top and bowl mod. TF

(Pict. 18)

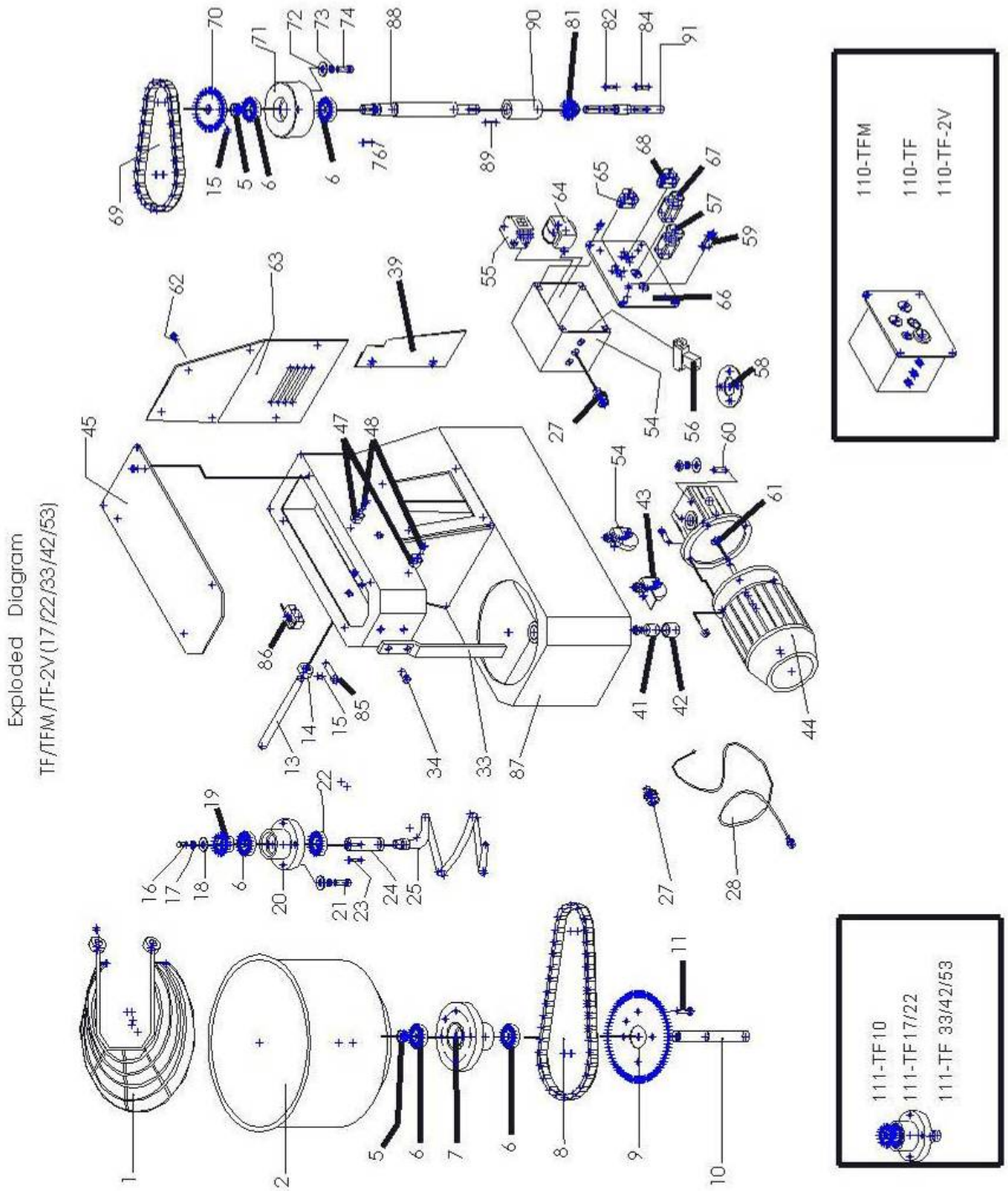

Parti di ricambio impastatrice con testa sollevabile e vasca estraibile mod. TR

(fig. 19)

Ersatzteile für die Teigknetmaschine mit hebbarem Kopf und herauszichbarem Becken mod. TR

(Bild 19)

Pièces de rechange pour pétrisseuse avec tête soulevable et cuve extractible mod. TR

(fig. 19)

Spare parts for mixer with raising top and taking-off bowl mod. TR

(Pict. 19)

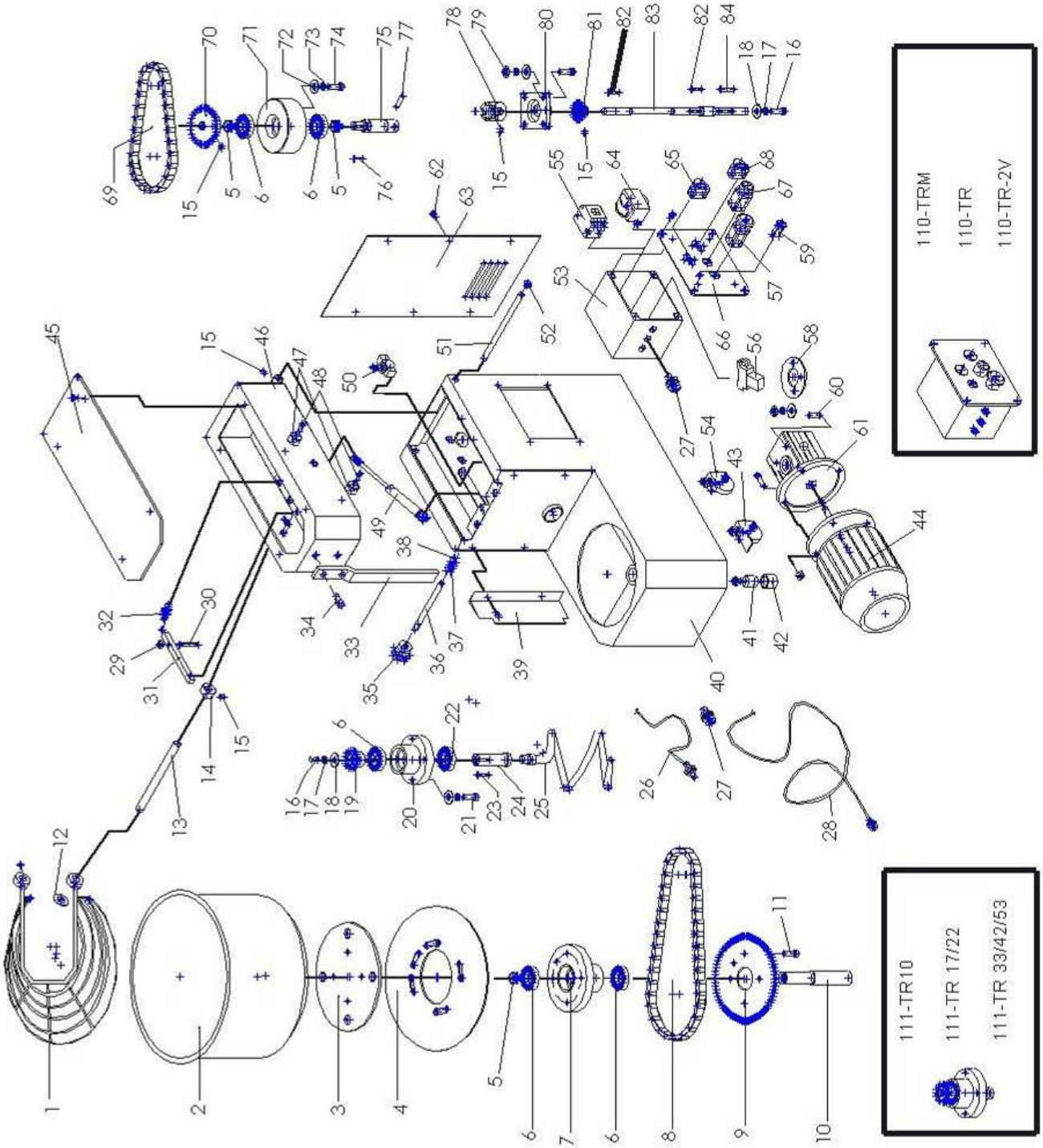

MOD.	TF17	TR17	TF22	TR22	TF33	TR33	TF42	TR42	TF53	TR53
POS.										
1	8300000	8300000	8300010	8300010	8300020	8300020	8300030	8300030	8300040	8300040
2	8300050	8300050	8300060	8300060	8300070	8300070	8300080	8300080	8300090	8300090
3		8300100		8300100		8300110		8300120		8300130
4		8300140		8301760		8300150		8300160		8300170
5	8300180	8300180	8300180	8300180	8300180	8300180	8300180	8300180	8300180	8300180
6	8300190	8300190	8300190	8300190	8300190	8300190	8300190	8300190	8300190	8300190
7	8300200	8300200	8300200	8300200	8300200	8300200	8300200	8300200	8300200	8300200
8	8300210	8300210	8300210	8300210	8300220	8300220	8300220	8300220	8300220	8300220
9	8300230	8300230	8300230	8300230	8300240	8300240	8300240	8300240	8300240	8300240
10	8300250	8300250	8300250	8300250	8300250	8300250	8300250	8300250	8300250	8300250
11	8300310	8300310	8300310	8300310	8300310	8300310	8300310	8300310	8300310	8300310
12	8301280	8301280	8301280	8301280	8301280	8301280	8301280	8301280	8301280	8301280
13	8300260	8300260	8300260	8300260	8300270	8300270	8300270	8300270	8300270	8300270
14	8300370	8300370	8300370	8300370	8300370	8300370	8300370	8300370	8300370	8300370
15	8300280	8300280	8300280	8300280	8300280	8300280	8300280	8300280	8300280	8300280
16	8300380	8300380	8300380	8300380	8300380	8300380	8300380	8300380	8300380	8300380
17	8300390	8300390	8300390	8300390	8300390	8300390	8300390	8300390	8300390	8300390
18	8300400	8300400	8300400	8300400	8300400	8300400	8300400	8300400	8300400	8300400
19	8300410	8300410	8300410	8300410	8300420	8300420	8300420	8300420	8300420	8300420
20	8301480	8301480	8301480	8301480	8301490	8301490	8301490	8301490	8301490	8301490
21	8300290	8300290	8300290	8300290	8300290	8300290	8300290	8300290	8300290	8300290
22	8301550	8301550	8301550	8301550	8301550	8301550	8301550	8301550	8301550	8301550
23	8301530	8301530	8301530	8301530	8301540	8301540	8301540	8301540	8301540	8301540
24	8300460	8300460	8300460	8300460	8300470	8300470	8300470	8300470	8300470	8300470
25	8300480	8300480	8300480	8300480	8300490	8300490	8300490	8300490	8300490	8300490
26	8300500	8300500	8300500	8300500	8300500	8300500	8300500	8300500	8300500	8300500
27	8300510	8300510	8300510	8300510	8300510	8300510	8300510	8300510	8300510	8300510
28	8300520	8300520	8300520	8300520	8300520	8300520	8300520	8300520	8300520	8300520
29	8300300	8300300	8300300	8300300	8300300	8300300	8300300	8300300	8300300	8300300
30		8300330		8300330		8300330		8300330		8300330
31		8300350		8300350		8300360		8300360		8300360
32	8300320	8300320	8300320	8300320	8300320	8300320	8300320	8300320	8300320	8300320
33	8301210	8301210	8301210	8301210	8301220	8301220	8301230	8301230	8301240	8301240
34	8300610	8300610	8300610	8300610	8300610	8300610	8300610	8300610	8300610	8300610
35	8301160	8301160	8301160	8301160	8301160	8301160	8301160	8301160	8301160	8301160
36		8301170		8301170		8301180		8301180		8301180
37		8301190		8301190		8301190		8301190		8301190
38		8301200		8301200		8301200		8301200		8301200
39	8301640	8301140	8301750	8301140	8301650	8301150	8601660	8301620	8301670	8301630
40		8301100		8301100		8301110		8301110		8301110
41	8301330	8301330	8301330	8301330	8301560	8301560	8301560	8301560	8301560	8301560
42	8301340	8301340	8301340	8301340	8301340	8301340	8301340	8301340	8301340	8301340
43	8301290	8301290	8301290	8301290	8301570	8301570	8301570	8301570	8301570	8301570
44	8300530	8300530	8300530	8300530	8300540	8300540	8300540	8300540	8300540	8300540
45	8300900	8300900	8300900	8300900	8300910	8300910	8300910	8300910	8300910	8300910
46		8300920		8300920		8300930		8300930		8300930
47	8301270	8301270	8301270	8301270	8301270	8301270	8301270	8301270	8301270	8301270
48	8301260	8301260	8301260	8301260	8301260	8301260	8301260	8301260	8301260	8301260
49		8301250		8301250		8301250		8301250		8301250
50		8301380		8301380		8301380		8301380		8301380
51		8301000		8301000		8301010		8301010		8301010
52		8301020		8301020		8301020		8301020		8301020
53	8301520	8301520	8301520	8301520	8301520	8301520	8301520	8301520	8301520	8301520
54	8301300	8301300	8301300	8301300	8301580	8301580	8301580	8301580	8301580	8301580
55	8301090	8301090	8301090	8301090	8301090	8301090	8301090	8301090	8301090	8301090
56	8301370	8301370	8301370	8301370	8301370	8301370	8301370	8301370	8301370	8301370
57	8301050	8301050	8301050	8301050	8301050	8301050	8301050	8301050	8301050	8301050
58	8301590	8301590	8301590	8301590	8301600	8301600	8301600	8301600	8301600	8301600
59	8301070	8301070	8301070	8301070	8301070	8301070	8301070	8301070	8301070	8301070
60	8300340	8300340	8300340	8300340	8300340	8300340	8300340	8300340	8300340	8300340
61	8300590	8300590	8300590	8300590	8300600	8300600	8300600	8300600	8300600	8300600
62	8300890	8300890	8300890	8300890	8300890	8300890	8300890	8300890	8300890	8300890
63	8300960	8300940	8300960	9300940	8300970	8300950	8300970	8300950	8300970	8300950
64	8301350	8301350	8301350	8301350	8301350	8301350	8301350	8301350	8301350	8301350
65	8301310	8301310	8301310	8301310	8301310	8301310	8301310	8301310	8301310	8301310
66	8301040	8301040	8301040	8301040	8301040	8301040	8301040	8301040	8301040	8301040
67	8301060	8301060	8301060	8301060	8301060	8301060	8301060	8301060	8301060	8301060
68	8301080	8301080	8301080	8301080	8301080	8301080	8301080	8301080	8301080	8301080
69	8300870	8300870	8300870	8300870	8300880	8300880	8301690	8301690	8301700	8301700
70	8300850	8300850	8300850	8300850	8300860	8300860	8300860	8300860	8300860	8300860
71	8300830	8300830	8300830	8300830	8300840	8300840	8300840	8300840	8300840	8300840
72	8300630	8300630	8300630	8300630	8300630	8300630	8300630	8300630	8300630	8300630
73	8300620	8300620	8300620	8300620	8300620	8300620	8300620	8300620	8300620	8300620

74	8301710	8301710	8301710	8301710	8301710	8301710	8301710	8301710	8301710	8301710
75		8300790		8300790		8300800		8300800		8300800
76	8300450	8300450	8300450	8300450	8300450	8300450	8300450	8300450	8300450	8300450
77		8300660		8300660		8300660		8300660		8300660
78		8300770		8300770		8300780		8300780		8300780
79		8300640		8300640		8300640		8300640		8300640
80		8300730		8300730		8300740		8300740		8300740
81	8300710	8300710	8300710	8300710	8300720	8300720	8300720	8300720	8300720	8300720
82	8300450	8300450	8300450	8300450	8301720	8301720	8301720	8301720	8301720	8301720
83		8300670		8300670		8300680		8300680		8300680
84	8300650	8300650	8300650	8300650	8300650	8300650	8300650	8300650	8300650	8300650
85	8301740		8301740		8301740		8301740		8301740	
86	8300990		8300990		8300990		8300990		8300990	
87	8301120		8301120		8301130		8301130		8301130	
88	8300810		8300810		8300820		8300820		8300820	
89	8301730		8301730		8301730		8301730		8301730	
90	8300750		8300750		8300760		8300760		8300760	
91	8300690		8300690		8300700		8300700		8300700	