07/2012

Mod: E60/SF3T

Production code: 30/30 SPE

Diamond
catering equipment

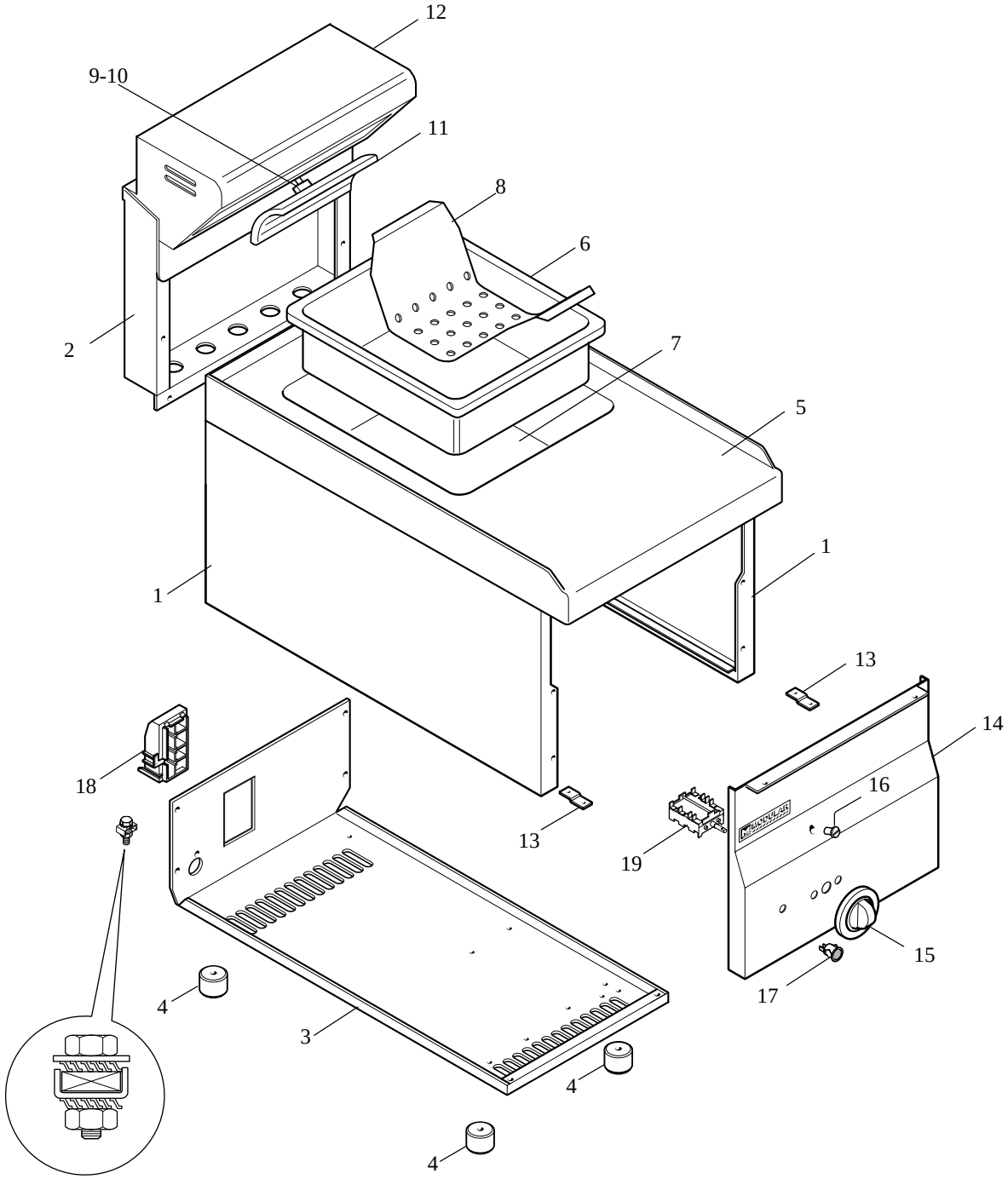
12
9-10
11
8
6
2
7
5
1
1
13
14
18
16
13
19
15
17
4
3
4
4

LISTA RICAMBI

cod. 253.836.00

POS.	CODICE	RIF. MODIFICHE	DENOMINAZIONE	PREZZO
1	621.750.00		Fianco top serie "6"	
2	621.751.00		Schienale da 30 serie "6"	
3	622.557.00		Fondo top 60/30	
4	651.001.00		Piedino D.30xH.20	
5	621.727.00		Piano 60/30 SPE	
6	624.011.00		Bacinella GN 1/2-H.150	
7	622.561.00		Protezione fondo 60/30 SPE	
8	621.811.00		Falsofondo 60/30 SPE	
9	663.003.00		Morsettiera a 2 poli	
10	623.070.00		Spessore resistenza SPE	
11	665.010.00		Resistenza ceramica da 1000W	
12	611.729.00		Ass. alzatina porta resistenza 60/30 SPE	
13	623.002.00		Squadretta fissaggio cruscotto	
14	621.791.00		Cruscotto 60/30 SPE	
15	612.010.00		Ass. manopola el. SPE De 62	
16	682.003.00		Placchetta per indice	
17	663.043.00		Segnalatore verde D.12	
18	663.040.00		Morsettiera PA 233-6P-40A-450V+ vite	
19	661.000.00		Commutatore EGO 49.41015.300	

ITEM	CODE	MODIFICATION REF								DESCRIPTION	PRICE
1	621.750.00									"6" series top side panel	
2	621.751.00									"6" series size 30 back panel	
3	622.557.00									Topbase60/30	
4	651.001.00									Foot D.30xH.20	
5	621.727.00									Top60/30SPE	
6	624.011.00									TrayGN1/2-H.150	
7	622.561.00									Bottomprotection60/30SPE	
8	621.811.00									Dummybottom60/30SPE	
9	663.003.00									2-poleterminalboard	
10	623.070.00									HeatingelementshimSPE	
11	665.010.00									1000Wceramicheatingelement	
12	611.729.00									Heatingelem.holderupst.ass.60/30SPE	
13	623.002.00									Controlpanelfixingbracket	
14	621.791.00									Controlpanel60/30SPE	
15	612.010.00									Electricknobass.SPEOD62	
16	682.003.00									Indexplate	
17	663.043.00									GreenpilotlightD.12	
18	663.040.00									Term.boardPA233-6P-40A-450V+screw	
19	661.000.00									SwitchEGO49.41015.300	